Serviço Público Federal

MINISTÉRIO DA ECONOMIA
INSTITUTO NACIONAL DE METROLOGIA , QUALIDADE E TECNOLOGIA - INMETRO

Portaria Inmetro/Dimel nº 31, de 5 de março de 2020.

O DIRETOR DE METROLOGIA LEGAL DO INSTITUTO NACIONAL DE METROLOGIA, QUALIDADE E TECNOLOGIA - INMETRO, no exercício da delegação de competência outorgada pelo Senhor Presidente do Inmetro, por meio da Portaria Inmetro nº 257, de 12 de novembro de 1991, conferindo-lhe as atribuições dispostas no subitem 4.1, alínea "b", da regulamentação metrológica aprovada pela Resolução nº 8, de 22 de dezembro de 2016, do Conmetro;

De acordo com o Regulamento Técnico Metrológico para instrumentos de pesagem não automáticos, aprovado pela Portaria Inmetro nº 236/1994, e;

Considerando os elementos constantes do Processo Inmetro SEI nº 0052600.006121/2019-18 e do sistema Orquestra nº 1441555, resolve:

Art. 1º Aprovar os modelos CBP205 e CBP207, de instrumento de pesagem não automático, classe de exatidão (III) , marca Vonder, e condições de aprovação a seguir especificadas:

1 REQUERENTE

Nome: O.V.D Importadora e Distribuidora Ltda.

Endereço: Av Juscelino Kubitschek de Oliveira, 3900, conj 01 - Cidade Industrial

Curitiba - PR

CEP: 81260-000

CNPJ: 76.635.689/0001- 92

2 FABRICANTE

Nome: Ningbo Ruyi Company Limited

Endereço: 656 north Taoyuan Rd., Ninghai,

Zhejiang 315600, China

3 IDENTIFICAÇÃO DO MODELO

Instrumento de medição: instrumento de pesagem não automático (IPNA)

Marca: Vonder

Modelo: CBP205 e CBP207

Classe de exatidão: (III)

País de origem: China

4 CARACTERÍSTICAS METROLÓGICAS

Os modelos a que se refere a presente portaria possuem características metrológicas de acordo com a Tabela 1, abaixo:

Tabela 1 – Características Metrológicas

Modelo	CBP205	CBP207
Classe de Exatidão	III	
Carga Máxima (Max)	2 000 kg	
Carga Mínima (Min)	10 kg	
Valor de Divisão de Verificação (e)	0,5 kg	
Nº de Valores de Divisão de Verificação (n)	4 000	
Dimensões do Dispositivo Receptor de Carga	115 cm x 54 cm	115 cm x 70 cm
Faixa de Temperatura	-10 °C / 40 °C	

5 DESCRIÇÃO FUNCIONAL

Instrumento de pesagem de funcionamento não automático, de equilíbrio automático, eletrônico, digital, com as seguintes características:

5.1 Constituído basicamente de:

a) dispositivo receptor de carga: garfos de um carro hidráulico (paleteira);

b) dispositivo de equilíbrio de carga: 04 células de carga montadas na estrutura do garfo de elevação do carro hidráulico (paleteira);

c) dispositivo indicador: 01 mostrador eletrônico digital, com 05 dígitos de 07 segmentos cada, do tipo LCD, com 25 mm de altura e 10 mm de largura.

5.2 Outros dispositivos:

a) dispositivo de retorno a zero;

b) dispositivo de tara semi-automático do tipo subtrativo.

6 CONDIÇÕES PARTICULARES DE CONSTRUÇÃO, INSTALAÇÃO, UTILIZAÇÃO E RESTRIÇÕES

a) os modelos CBP205 e CBP207 possuem um tempo de pré-aquecimento de 10 segundos;

b) limites de umidade relativa para funcionamento: 10 a 95% ur;

c) faixa de alimentação elétrica: 3 pilhas AA de 1,5V DC ou uma bateria chumbo-ácida recarregável de 6V DC.

7 ANEXOS

Anexo 1 – Vista em perspectiva dos modelos CBP205 e CBP207, com dispositivo indicador de alimentação a pilha tipo AA.

Anexo 2 – Vista em perspectiva dos modelos CBP205 e CBP207, com dispositivo indicador de alimentação a bateria de 6V.

Anexo 3 – Vista lateral e superior dos modelos CBP205 e CBP207, com dispositivo indicador de alimentação a pilha tipo AA.

Anexo 4 – Vista frontal e em perspectiva, com plano de selagem, do dispositivo indicador de alimentação a pilha tipo AA, utilizado nos modelos CBP205 e CBP207.

Anexo 5 – Vista frontal e em perspectiva, com plano de selagem, do dispositivo indicador de alimentação a bateria de 6V, utilizado nos modelos CBP205 e CBP207.

Anexo 6 – Placa de identificação dos modelos CBP205 e CBP207.

Art. 2º - Esta portaria entrará em vigor na data de sua publicação no Diário Oficial da União.

DOCUMENTO ASSINADO ELETRONICAMENTE COM FUNDAMENTO NO ART. 6º, § 1º, DO DECRETO Nº 8.539, DE 8 DE OUTUBRO DE 2015 EM 05/03/2020, ÀS 15:50, CONFORME HORÁRIO OFICIAL DE BRASÍLIA, POR

MARCOS TREVISAN VASCONCELLOS
Diretor da Diretoria de Metrologia Legal

A autenticidade deste documento pode ser conferida no site

https://sei.inmetro.gov.br/autenticidade, informando o código verificador **0635139** e o código CRC **4763276E**.

INMETRO

Diretoria de Metrologia Legal – Dimel
Divisão de Controle Legal de Instrumentos de Medição – Dicol
Endereço: Av. Nossa Senhora das Graças, 50 – Xerém – Duque de Caxias – RJ – CEP: 25250-020
Telefone: (21) 2679-9150 – e-mail: dicol@inmetro.gov.br

ANEXOS À PORTARIA INMETRO/DIMEL Nº 31, DE 5 DE MARÇO DE 2020.

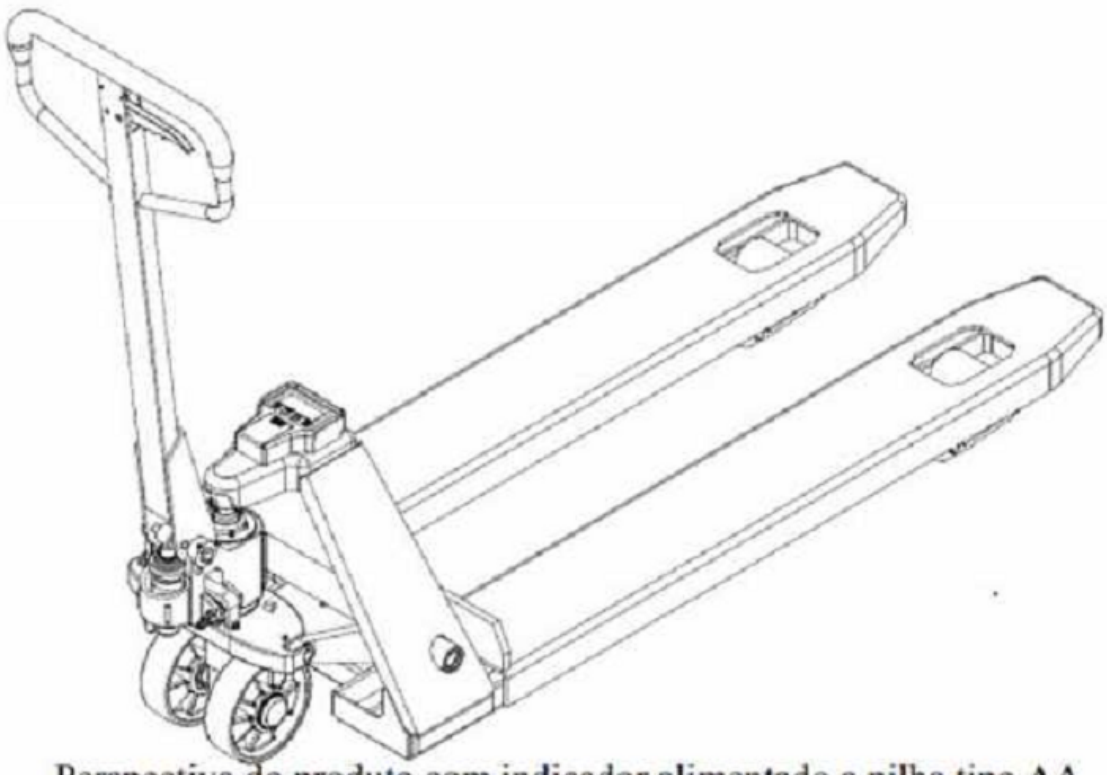

Perspectiva do produto com indicador alimentado a pilha tipo AA

QUADRO ANEXO À PORTARIA INMETRO/DIMEL Nº 31, DE 5 DE MARÇO DE 2020.

INMETRO

REQUERENTE: **O.V.D IMPORTADORA E DISTRIBUIDORA LTDA.**

VISTA EM PERSPECTIVA DOS MODELOS CBP205 E CBP207, COM DISPOSITIVO INDICADOR DE ALIMENTAÇÃO A PILHA TIPO AA.

ANEXO 1

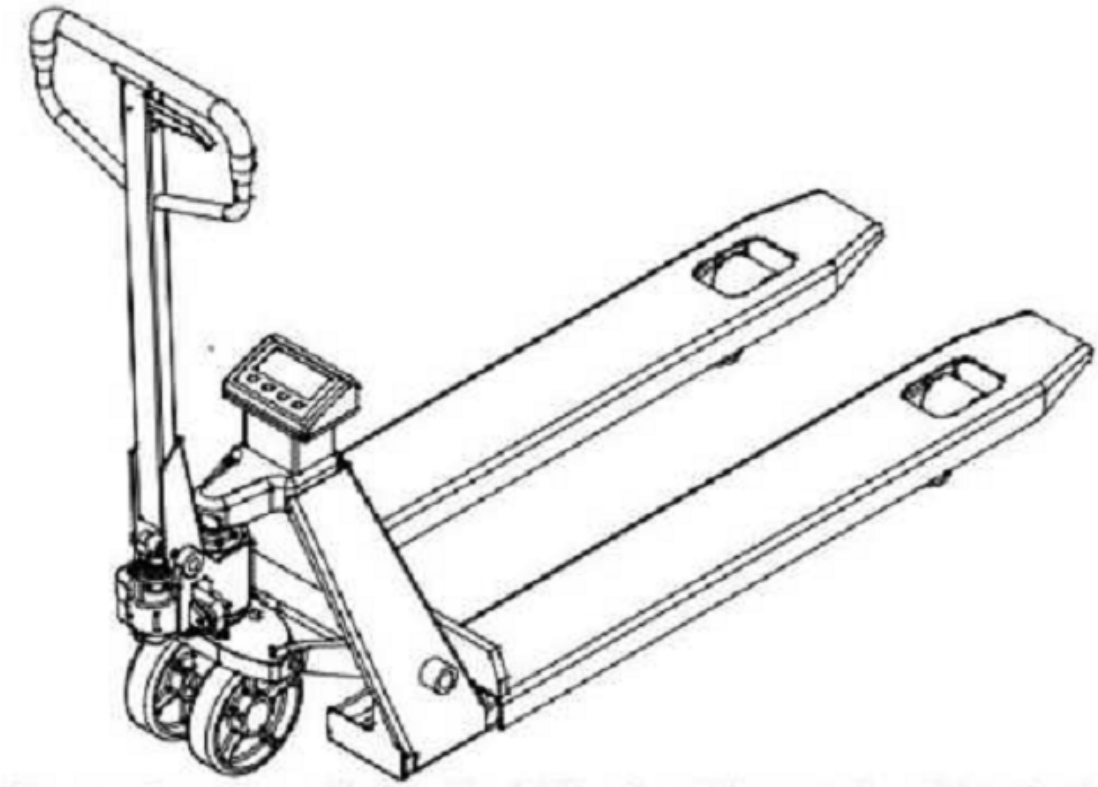

Perspectiva do produto com indicador alimentado a bateria 6 V

QUADRO ANEXO À PORTARIA INMETRO/DIMEL Nº 31, DE 5 DE MARÇO DE 2020.

INMETRO	**REQUERENTE**: **O.V.D IMPORTADORA E DISTRIBUIDORA LTDA.**
	VISTA EM PERSPECTIVA DOS MODELOS CBP205 E CBP207, COM DISPOSITIVO INDICADOR DE ALIMENTAÇÃO A BATERIA DE 6V .
	ANEXO 2

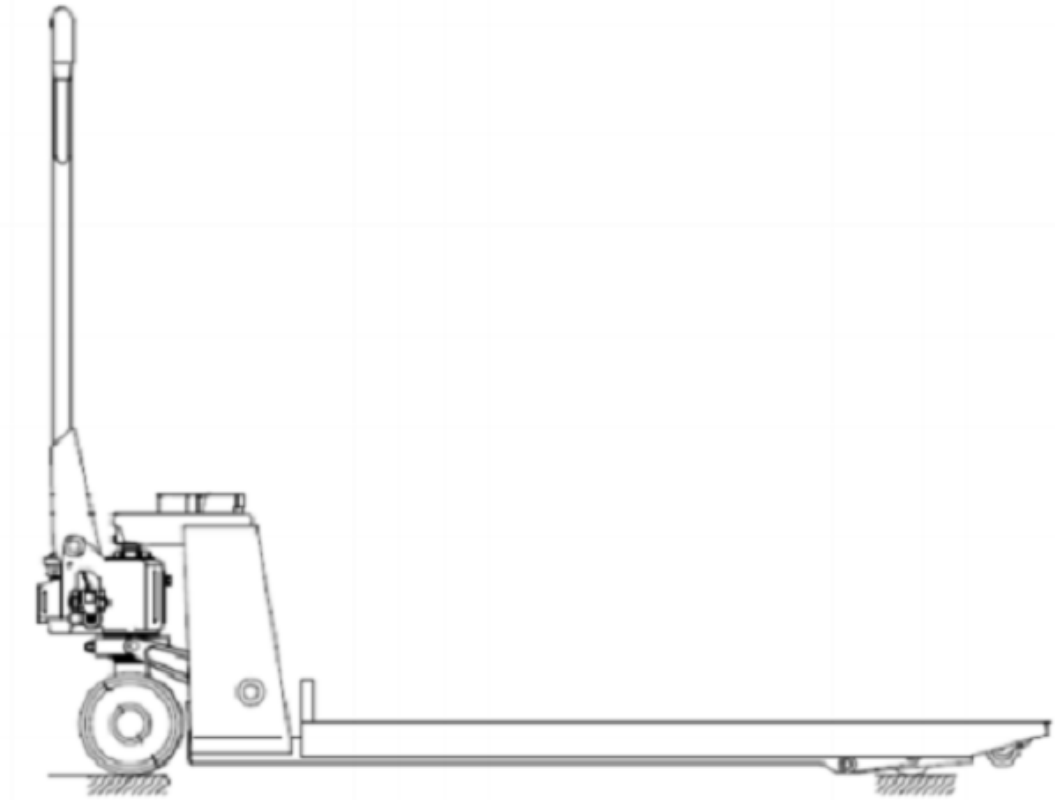

QUADRO ANEXO À PORTARIA INMETRO/DIMEL Nº 31, DE 5 DE MARÇO DE 2020.

INMETRO

REQUERENTE: **O.V.D IMPORTADORA E DISTRIBUIDORA LTDA.**

VISTA LATERAL E SUPERIOR DOS MODELOS CBP205 E CBP207, COM DISPOSITIVO INDICADOR DE ALIMENTAÇÃO A PILHA TIPO AA.

ANEXO 3

Vista frontal do dispositivo indicador com alimentação a pilha AA

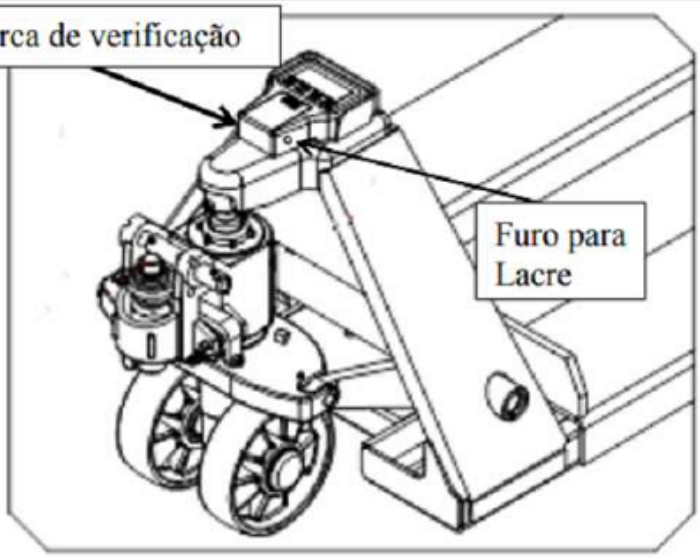

Plano de selagem e marca de verificação do dispositivo indicador com alimentação a pilha AA

QUADRO ANEXO À PORTARIA INMETRO/DIMEL Nº 31, DE 5 DE MARÇO DE 2020.

INMETRO

REQUERENTE: **O.V.D IMPORTADORA E DISTRIBUIDORA LTDA.**

VISTA FRONTAL E EM PERSPECTIVA, COM PLANO DE SELAGEM, DO DISPOSITIVO INDICADOR DE ALIMENTAÇÃO A PILHA TIPO AA, UTILIZADO NOS MODELOS CBP205 E CBP207.

ANEXO 4

Vista frontal do dispositivo indicador

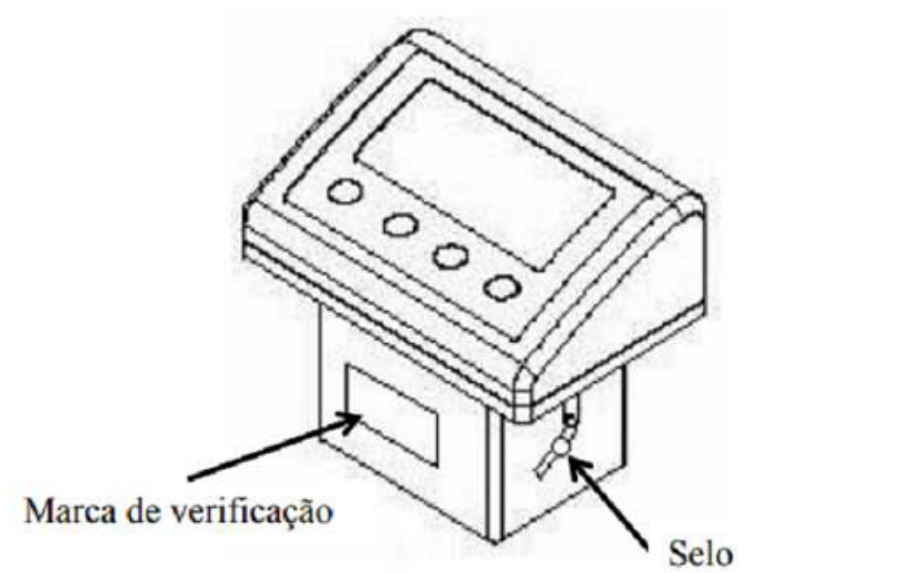

Plano de selagem e marca de verificação

QUADRO ANEXO À PORTARIA INMETRO/DIMEL Nº 31, DE 5 DE MARÇO DE 2020.

INMETRO	**REQUERENTE**: **O.V.D IMPORTADORA E DISTRIBUIDORA LTDA.**
	VISTA FRONTAL E EM PERSPECTIVA, COM PLANO DE SELAGEM, DO DISPOSITIVO INDICADOR DE ALIMENTAÇÃO A BATERIA DE 6V, UTILIZADO NOS MODELOS CBP205 E CBP207.
	ANEXO 5

QUADRO ANEXO À PORTARIA INMETRO/DIMEL Nº 31, DE 5 DE MARÇO DE 2020.

INMETRO

REQUERENTE: **O.V.D IMPORTADORA E DISTRIBUIDORA LTDA.**

PLACA DE IDENTIFICAÇÃO DOS MODELOS CBP205 E CBP207.

ANEXO 6