ANEXO GERAL V – CATÁLOGO DE PROPRIEDADES TÉRMICAS DE PAREDES, COBERTURAS E VIDROS

a) Paredes:

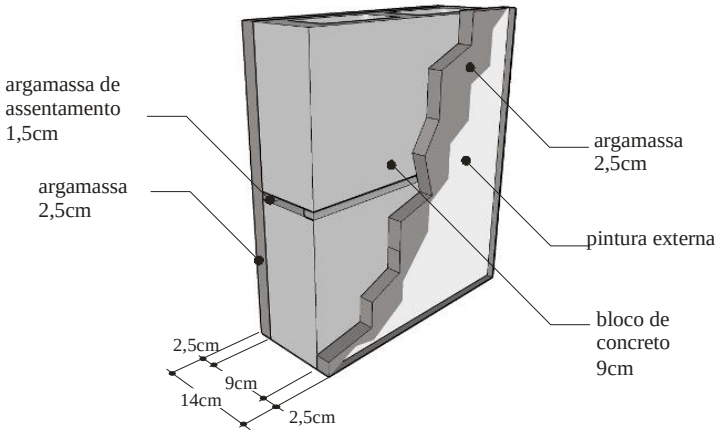

Descrição: **1**

Argamassa interna (2,5cm)
Bloco de concreto (9,0 x 19,0 x 39,0cm)
Argamassa externa (2,5cm)
Pintura externa (α)

U [W/(m²K)]	C_T [kJ/m²K]
2,78	209

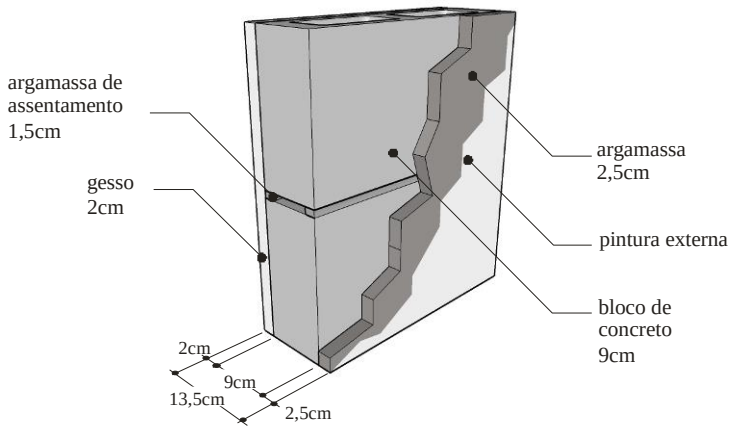

Descrição: **2**

Gesso interno (placa 2,0cm)
Bloco de concreto (9,0 x 19,0 x 39,0cm)
Argamassa externa (2,5cm)
Pintura externa (α)

U [W/(m²K)]	C_T [kJ/m²K]
2,72	178

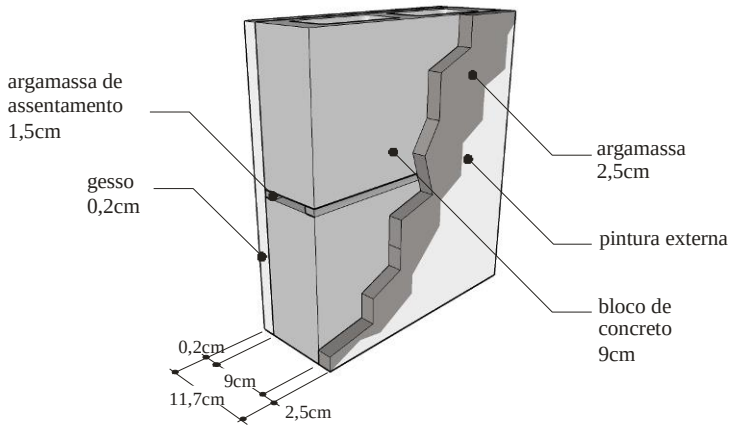

Descrição: **3**

Gesso interno (0,2cm)
Bloco de concreto (9,0 x 19,0 x 39,0cm)
Argamassa externa (2,5cm)
Pintura externa (α)

U [W/(m²K)]	C_T [kJ/m²K]
2,97	159

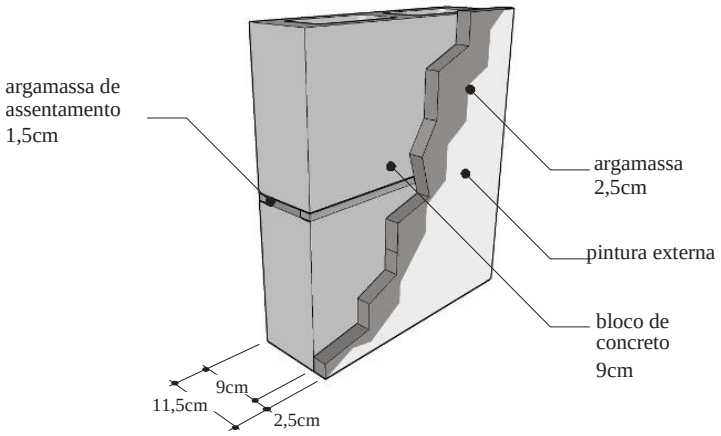

Descrição: **4**

Sem revestimento interno
Bloco de concreto (9,0 x 19,0 x 39,0cm)
Argamassa externa (2,5cm)
Pintura externa (α)

U	C_T
[W/(m²K)]	[kJ/m²K]
3,00	157

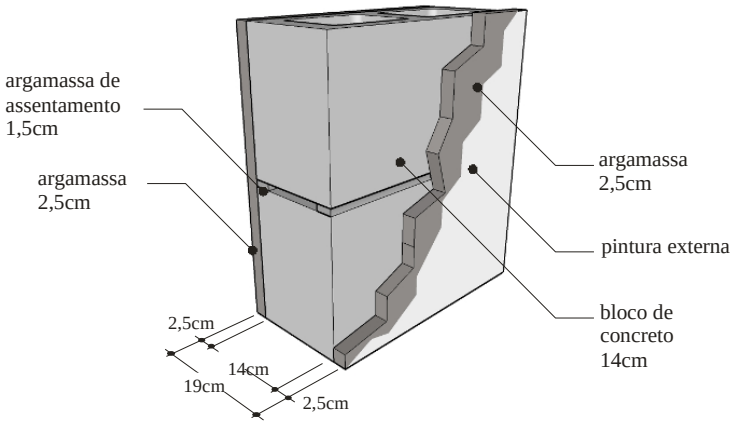

Descrição: **5**

Argamassa interna (2,5cm)
Bloco de concreto (14,0 x 19,0 x 39,0cm)
Argamassa externa (2,5cm)
Pintura externa (α)

U	C_T
[W/(m²K)]	[kJ/m²K]
2,69	272

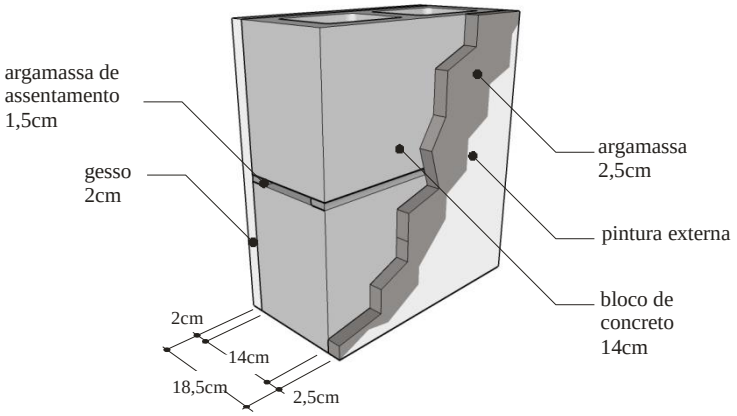

Descrição: **6**

Gesso interno (placa 2,0cm)
Bloco de concreto (14,0 x 19,0 x 39,0cm)
Argamassa externa (2,5cm)
Pintura externa (α)

U	C_T
[W/(m²K)]	[kJ/m²K]
2,64	241

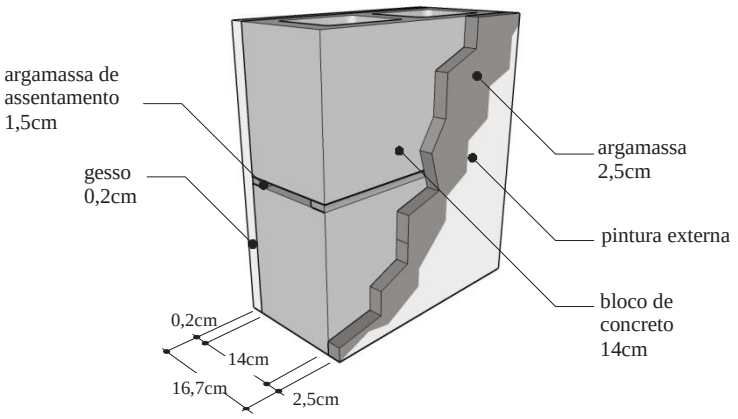

Descrição: **7**

Gesso interno (0,2cm)
Bloco de concreto (14,0 x 19,0 x 39,0cm)
Argamassa externa (2,5cm)
Pintura externa (α)

U [W/(m²K)]	C_T [kJ/m²K]
2,86	222

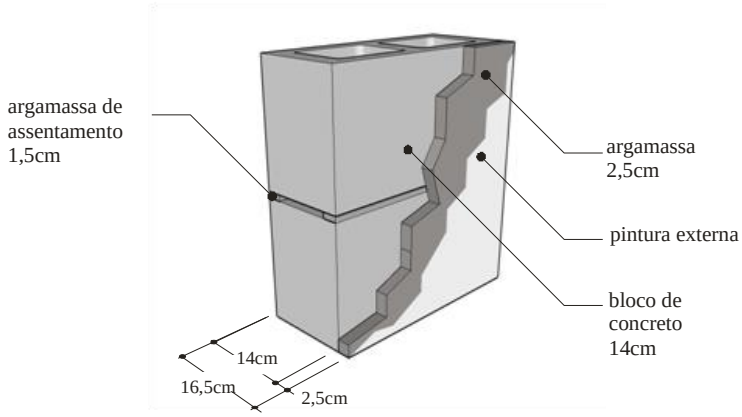

Descrição: **8**

Sem revestimento interno
Bloco de concreto (14,0 x 19,0 x 39,0cm)
Argamassa externa (2,5cm)
Pintura externa (α)

U [W/(m²K)]	C_T [kJ/m²K]
2,87	221

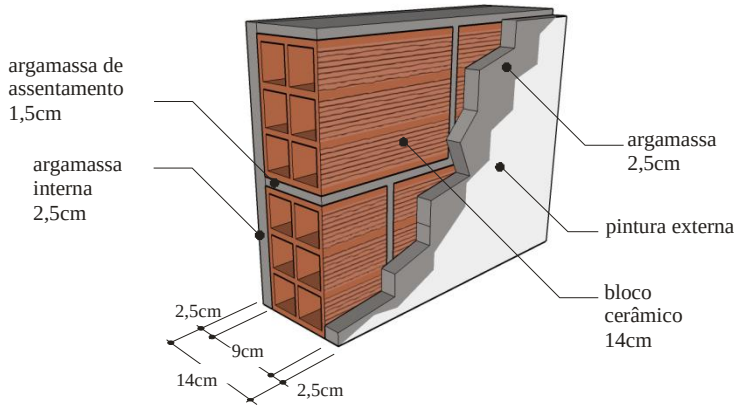

Descrição: **9**

Argamassa interna (2,5cm)
Bloco cerâmico (9,0 x 14,0 x 24,0 cm)
Argamassa externa (2,5cm)
Pintura externa (α)

U [W/(m²K)]	C_T [kJ/m²K]
2,46	150

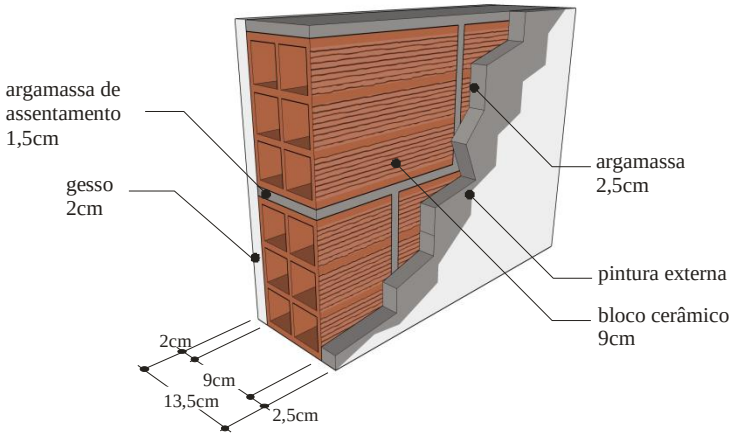

Descrição: **10**

Gesso interno (placa 2,0cm)
Bloco cerâmico (9,0 x 14,0 x 24,0 cm)
Argamassa externa (2,5cm)
Pintura externa (α)

U [W/(m²K)]	C_T [kJ/m²K]
2,37	120

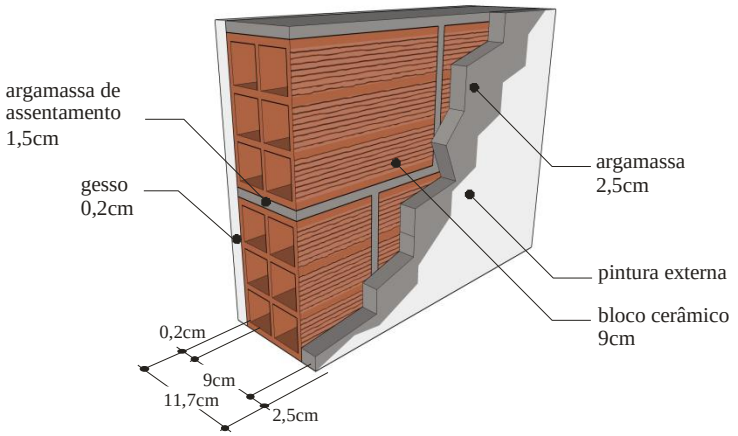

Descrição: **11**

Gesso interno (0,2cm)
Bloco cerâmico (9,0 x 14,0 x 24,0 cm)
Argamassa externa (2,5cm)
Pintura externa (α)

U [W/(m²K)]	C_T [kJ/m²K]
2,59	100

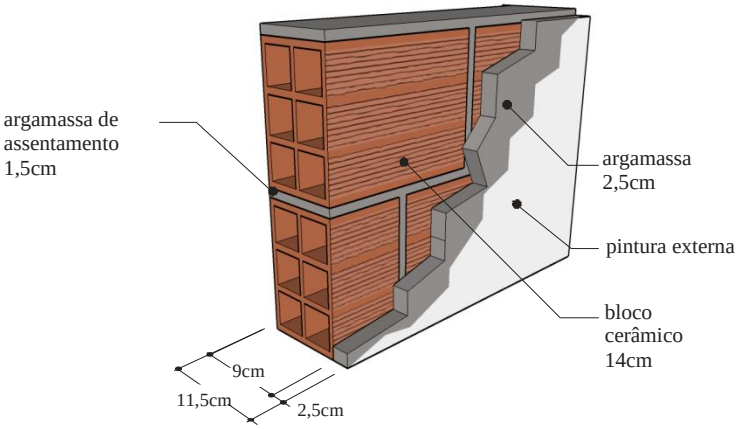

Descrição: **12**

Sem Revestimento Interno
Bloco cerâmico (9,0 x 14,0 x 24,0 cm)
Argamassa externa (2,5cm)
Pintura externa (α)

U [W/(m²K)]	C_T [kJ/m²K]
2,61	98

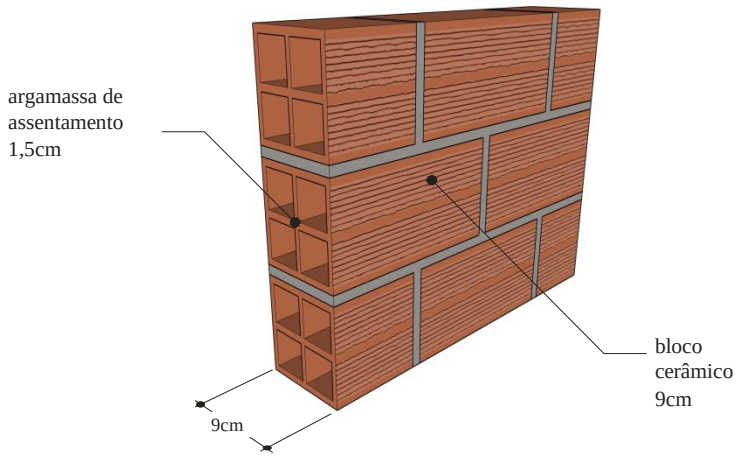

Descrição: **13**

Sem revestimento interno
Bloco cerâmico (9,0 x 9,0 x 24,0 cm)
Sem revestimento externo

U	C_T
[W/(m²K)]	[kJ/m²K]
2,99	42

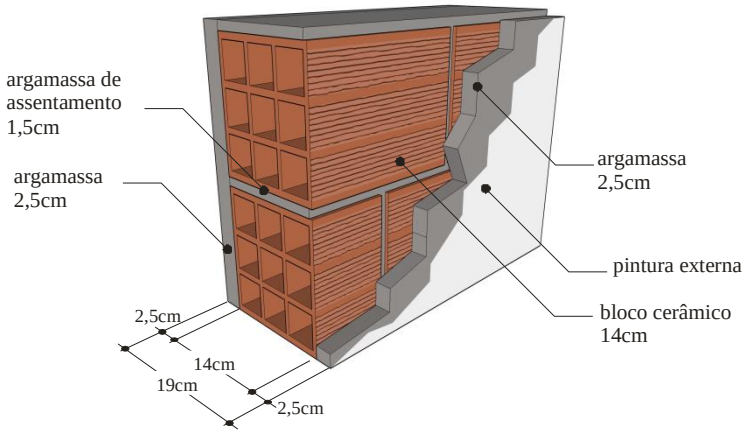

Descrição: **14**

Argamassa interna (2,5cm)
Bloco cerâmico (14,0 x 19,0 x 29,0cm)
Argamassa externa (2,5cm)
Pintura externa (α)

U	C_T
[W/(m²K)]	[kJ/m²K]
1,85	161

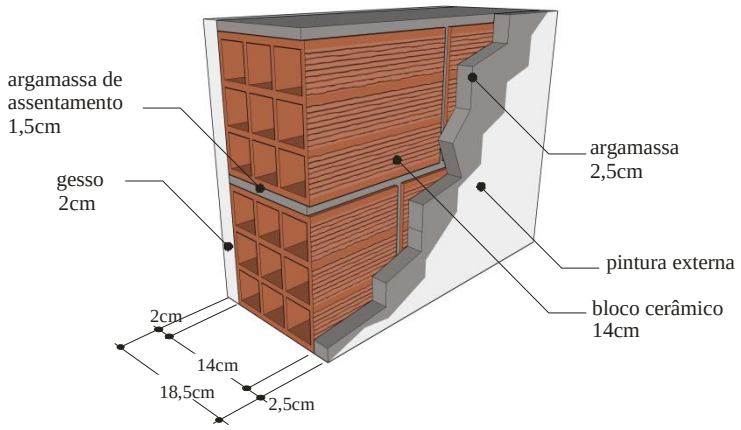

Descrição: **15**

Gesso interno (placa 2,0cm)
Bloco cerâmico (14,0 x 19,0 x 29,0cm)
Argamassa externa (2,5cm)
Pintura externa (α)

U	C_T
[W/(m²K)]	[kJ/m²K]
1,74	125

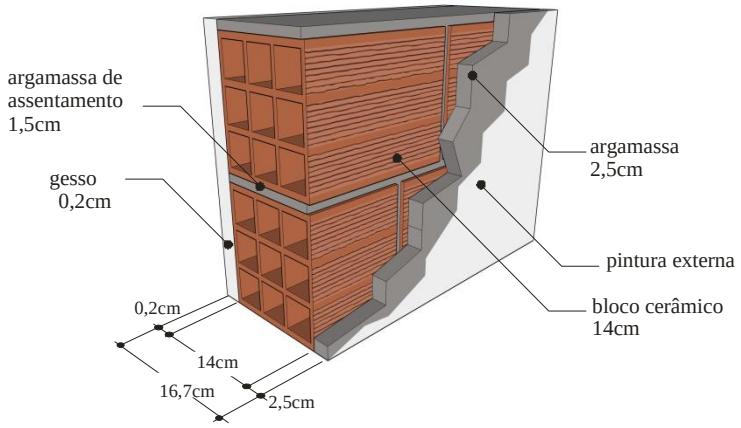

Descrição: **16**

Gesso interno (0,2cm)
Bloco cerâmico (14,0 x 19,0 x 29,0cm)
Argamassa externa (2,5cm)
Pintura externa (α)

U	C_T
[W/(m²K)]	[kJ/m²K]
1,85	105

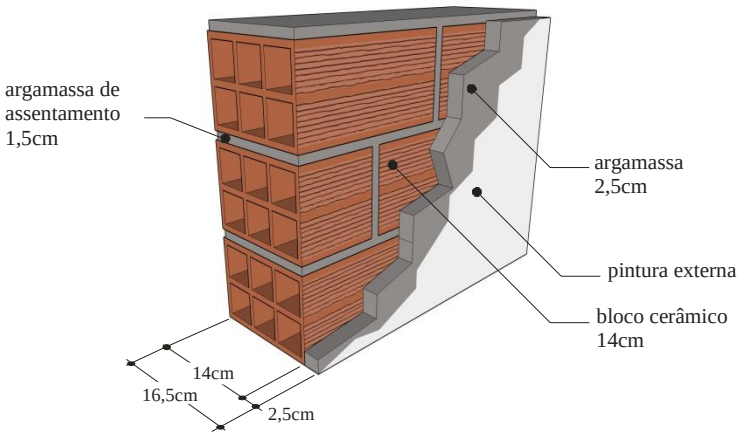

Descrição: **17**

Sem revestimento interno
Bloco cerâmico (14,0 x 19,0 x 29,0cm)
Argamassa externa (2,5cm)
Pintura externa (α)

U [W/(m²K)]	C_T [kJ/m²K]
1,96	106

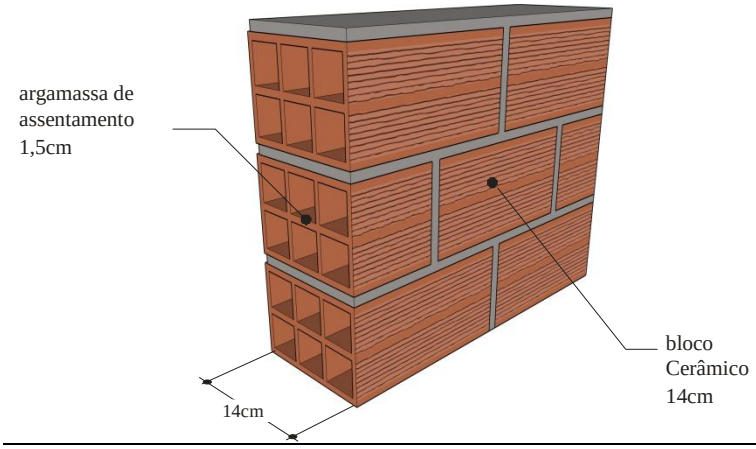

Descrição: **18**

Sem revestimento interno
Bloco cerâmico (14,0 x 9,0 x 24,0cm)
Sem revestimento externo

U [W/(m²K)]	C_T [kJ/m²K]
2,37	56

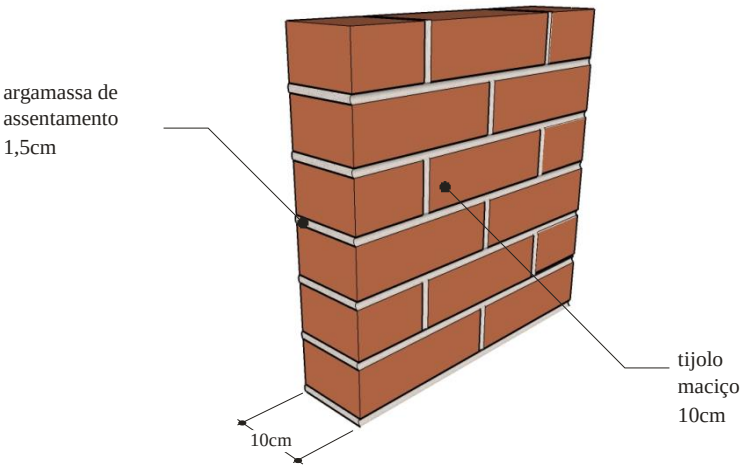

Descrição: **19**

Sem revestimento interno
Tijolo maciço (10,0 x 6,0 x 22,0cm)
Sem revestimento externo

U [W/(m²K)]	C_T [kJ/m²K]
3,65	158

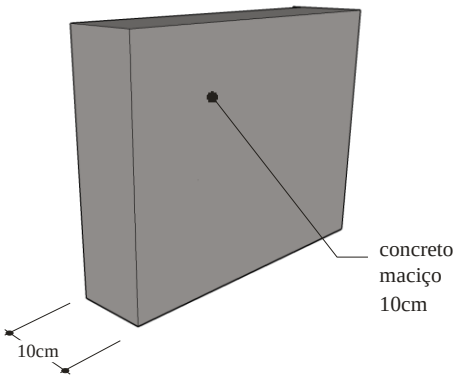

Descrição: **20**

Sem revestimento interno
Concreto maciço 10cm
Sem revestimento externo

U [W/(m²K)]	C_T [kJ/m²K]
4,40	240

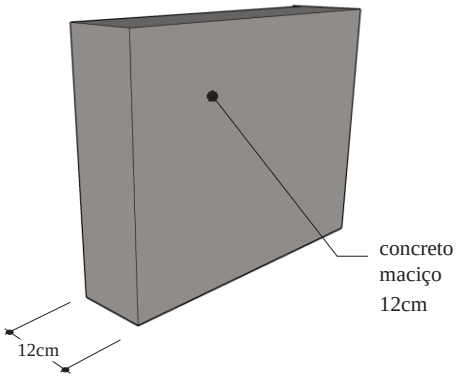

Descrição: **21**

Sem revestimento interno
Concreto maciço 12cm
Sem revestimento externo

U [W/(m²K)]	C_T [kJ/m²K]
4,19	288

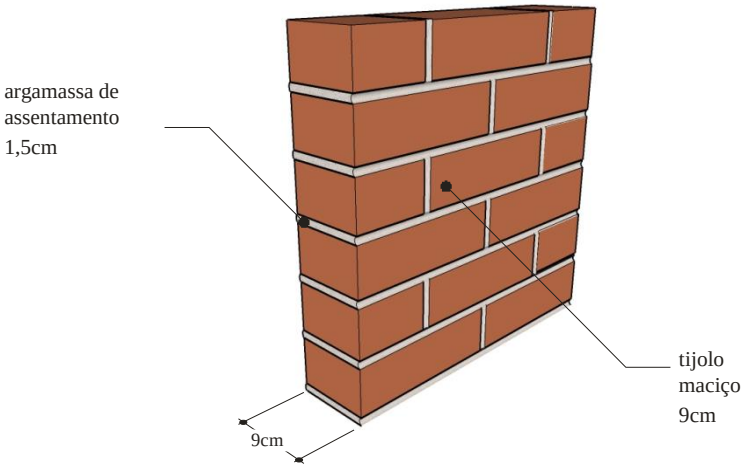

Descrição: **22**

Sem revestimento interno
Tijolo maciço (9,0 x 6,0 x 19,0cm)
Sem revestimento externo

U [W/(m²K)]	C_T [kJ/m²K]
3,80	142

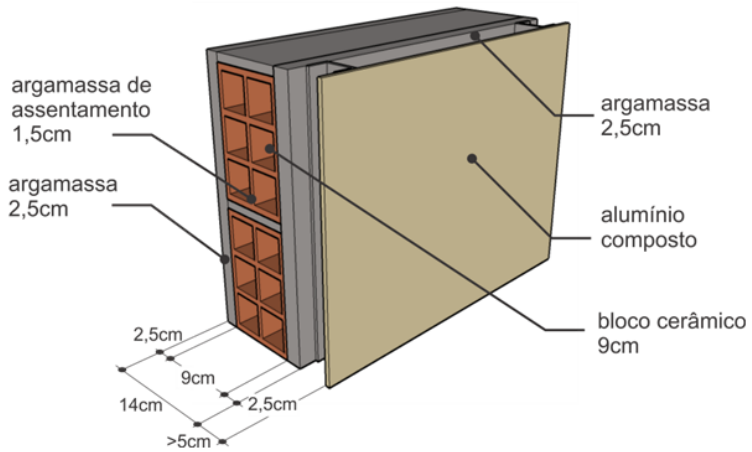

Descrição: **23**

Argamassa interna (2,5cm)
Bloco cerâmico (9,0 x 14,0 x 24,0 cm)
Argamassa externa (2,5cm)
Câmara de ar (> 5cm)
Placa de alumínio composto

U [W/(m²K)]	C_T [kJ/m²K]
0,65	102

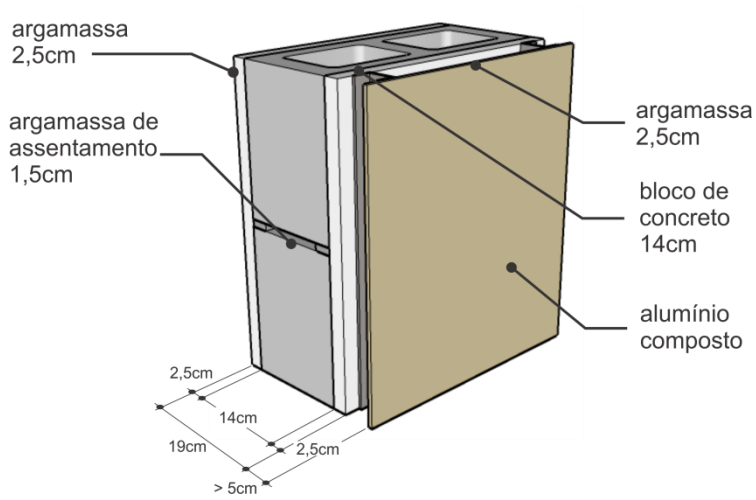

Descrição: **24**

Argamassa interna (2,5cm)
Bloco de concreto (14,0 x 19,0 x 39,0cm)
Argamassa externa (2,5cm)
Câmara de ar (> 5cm)
Placa de alumínio composto

U [W/(m²K)]	C_T [kJ/m²K]
0,69	224

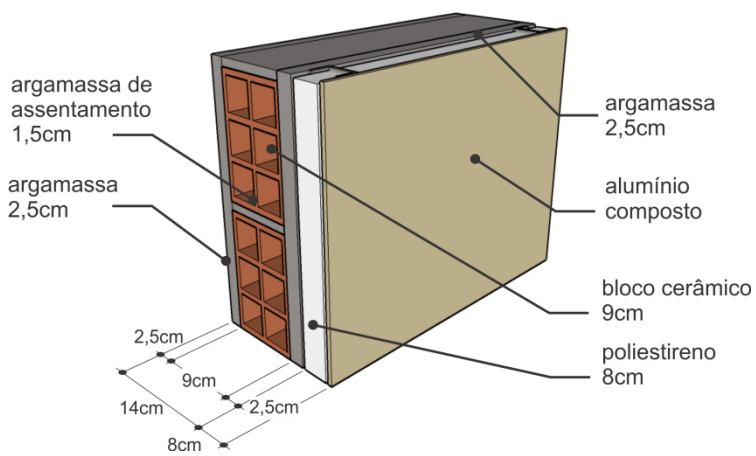

Descrição: **25**

Argamassa interna (2,5cm)
Bloco cerâmico (9,0 x 14,0 x 24,0 cm)
Argamassa externa (2,5cm)
Poliestireno (8cm)
Placa de alumínio composto

U [W/(m²K)]	C_T [kJ/m²K]
0,31	106

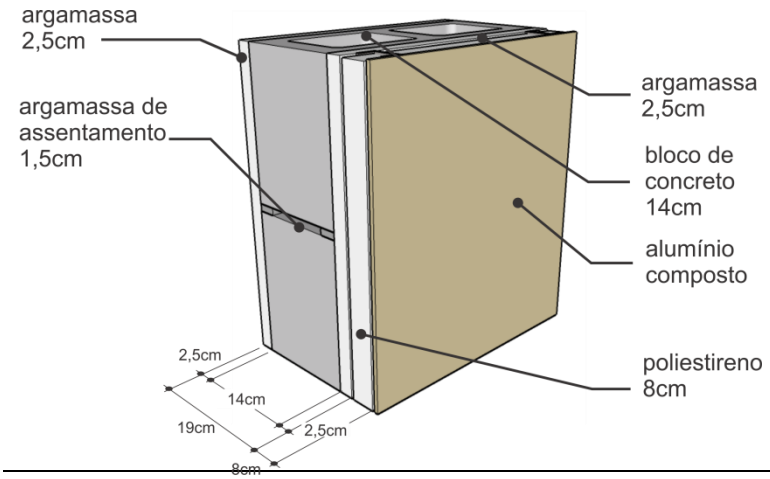

Descrição: **26**

Argamassa interna (2,5cm)
Bloco de concreto (14,0 x 19,0 x 39,0cm)
Argamassa externa (2,5cm)
Poliestireno (8cm)
Placa de alumínio composto

U [W/(m²K)]	C_T [kJ/m²K]
0,32	228

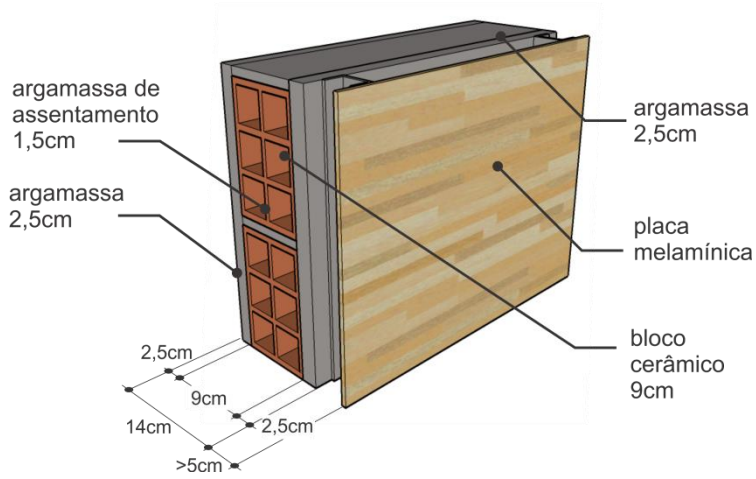

Descrição: **27**

Argamassa interna (2,5cm)
Bloco cerâmico (9,0 x 14,0 x 24,0 cm)
Argamassa externa (2,5cm)
Câmara de ar (> 5cm)
Placa melamínica

U [W/(m²K)]	C_T [kJ/m²K]
1,63	121

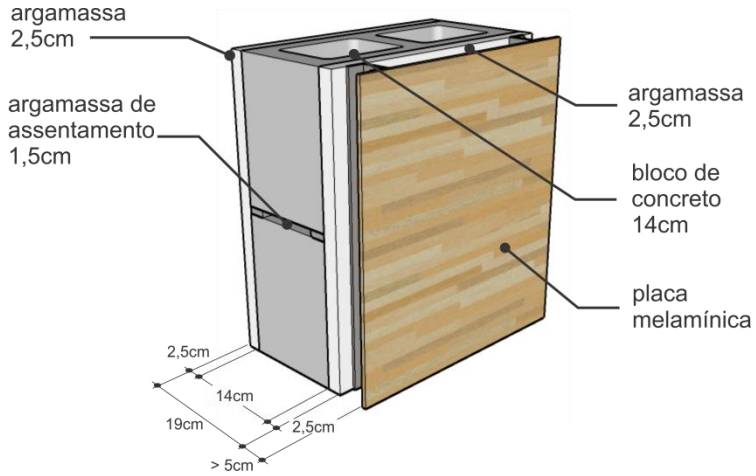

Descrição: **28**

Argamassa interna (2,5cm)
Bloco de concreto (14,0 x 19,0 x 39,0cm)
Argamassa externa (2,5cm)
Câmara de ar (> 5cm)
Placa melamínica

U [W/(m²K)]	CT [kJ/m²K]
1,82	242

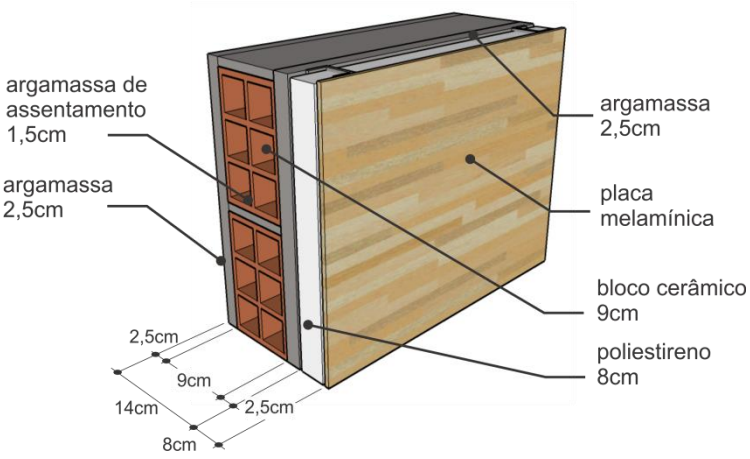

Descrição: 29

Argamassa interna (2,5cm)
Bloco cerâmico (9,0 x 14,0 x 24,0 cm)
Argamassa externa (2,5cm)
Poliestireno (8cm)
Placa melamínica

U	C_T
[W/(m²K)]	[kJ/m²K]
0,40	125

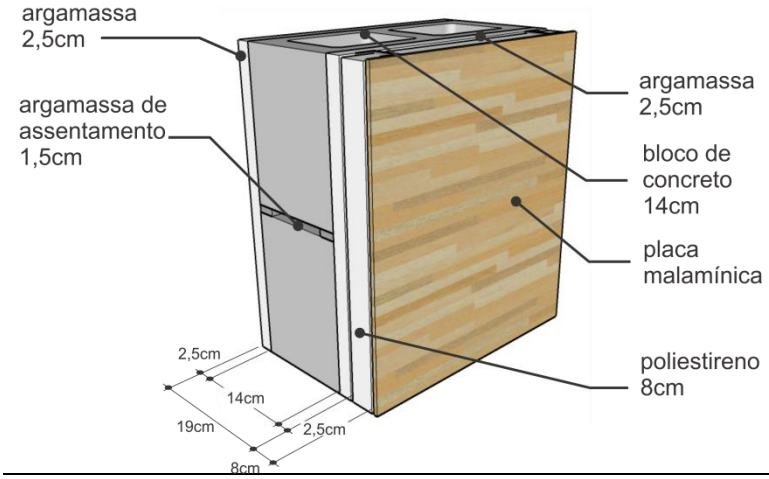

Descrição: 30

Argamassa interna (2,5cm)
Bloco de concreto (14,0 x 19,0 x 39,0cm)
Argamassa externa (2,5cm)
Poliestireno (8cm)
Placa melamínica

U	C_T
[W/(m²K)]	[kJ/m²K]
0,42	246

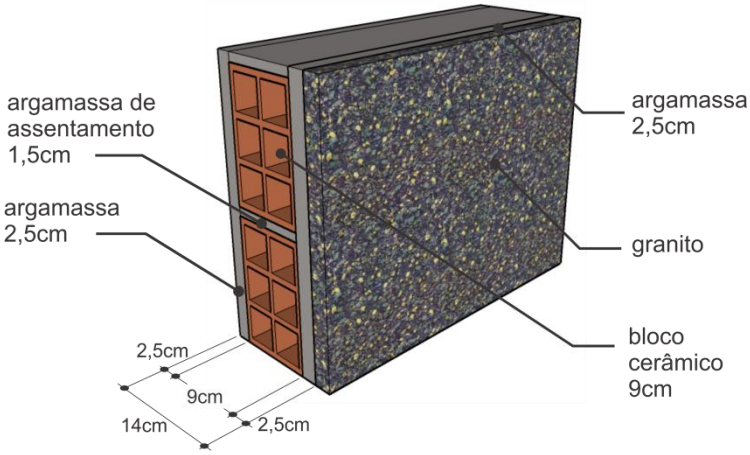

Descrição: 31

Argamassa interna (2,5cm)
Bloco cerâmico (9,0 x 14,0 x 24,0 cm)
Argamassa externa (2,5cm)
Granito (2,5cm)

U	CT
[W/(m²K)]	[kJ/m²K]
2,36	210

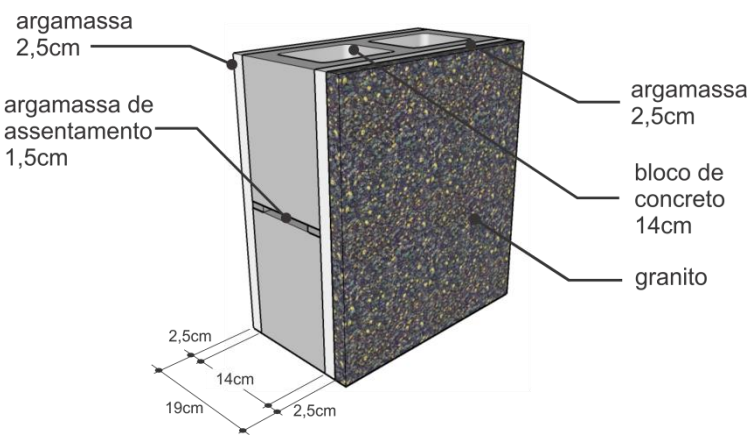

Descrição: 32

Argamassa interna (2,5cm)
Bloco de concreto (14,0 x 19,0 x 39,0cm)
Argamassa externa (2,5cm)
Granito (2,5cm)

U [W/(m²K)]	CT [kJ/m²K]
2,63	329

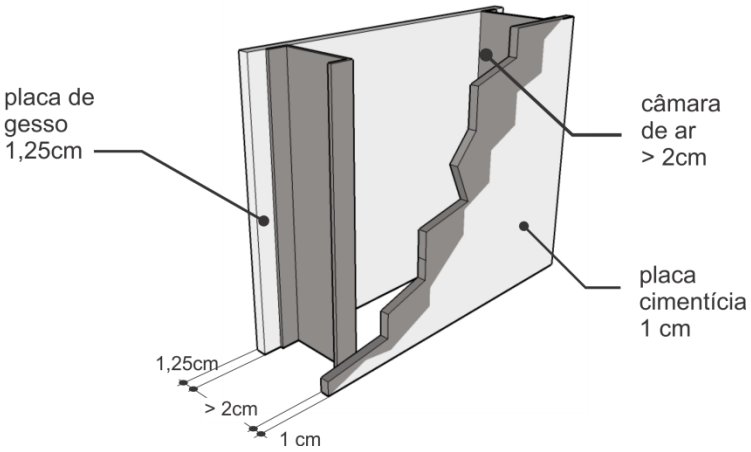

Descrição: 33

Placa de gesso (1,25cm)
Câmara de ar (> 2cm)
Placa cimentícia (1cm)

U [W/(m²K)]	CT [kJ/m²K]
2,66	26

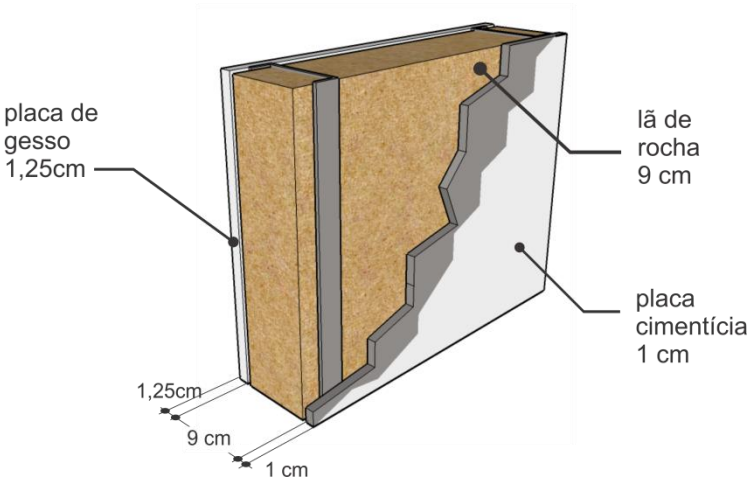

Descrição: 34

Placa de gesso (1,25cm)
Lâ de rocha (9cm)
Placa cimentícia (1cm)

U [W/(m²K)]	CT [kJ/m²K]
0,45	33

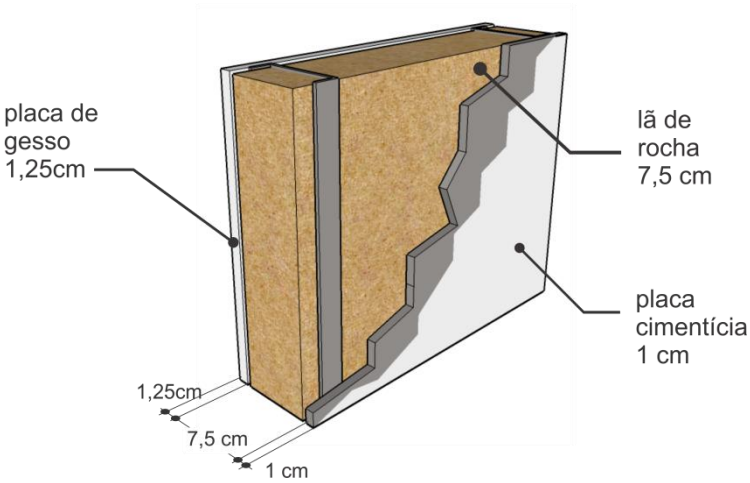

35

Descrição:

Placa de gesso (1,25cm)
Lâ de rocha (7,5cm)
Placa cimentícia (1cm)

U [W/(m²K)]	CT [kJ/m²K]
0,53	32

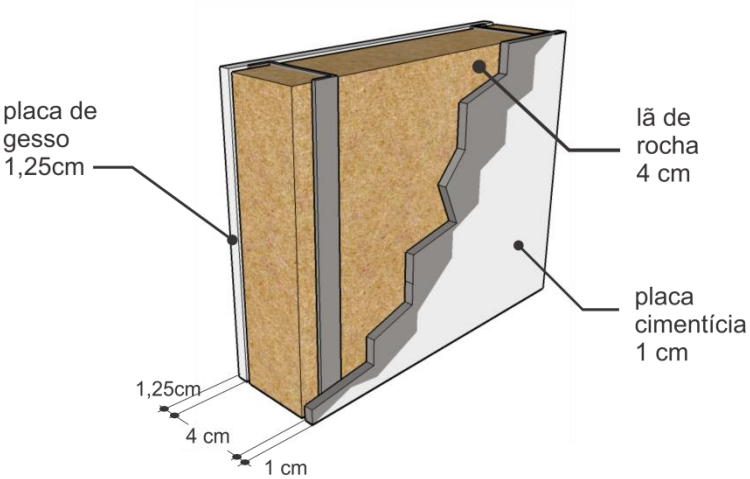

36

Descrição:

Placa de gesso (1,25cm)
Lâ de rocha (4cm)
Placa cimentícia (1cm)

U [W/(m²K)]	CT [kJ/m²K]
0,90	29

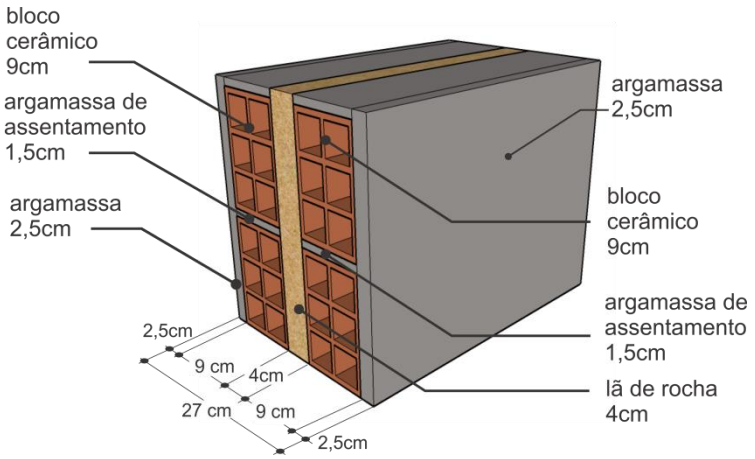

37

Descrição:

Argamassa interna (2,5cm)
Bloco cerâmico (9,0 x 14,0 x 24,0 cm)
Lã de rocha (4cm)
Bloco cerâmico (9,0 x 14,0 x 24,0 cm)
Argamassa externa (2,5cm)

U [W/(m²K)]	CT [kJ/m²K]
0,63	199

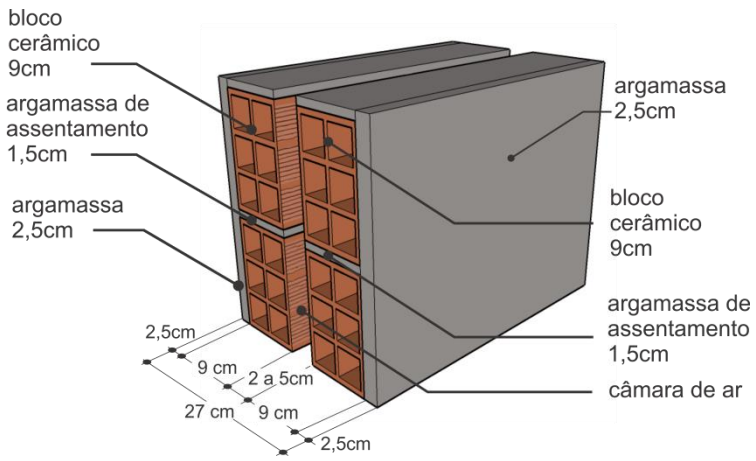

Descrição: **38**

Argamassa interna (2,5cm)
Bloco cerâmico (9,0 x 14,0 x 24,0 cm)
Câmara de ar (2 a 5cm)
Bloco cerâmico (9,0 x 14,0 x 24,0 cm)
Argamassa externa (2,5cm)

U [W/(m²K)]	CT [kJ/m²K]
1,25	195

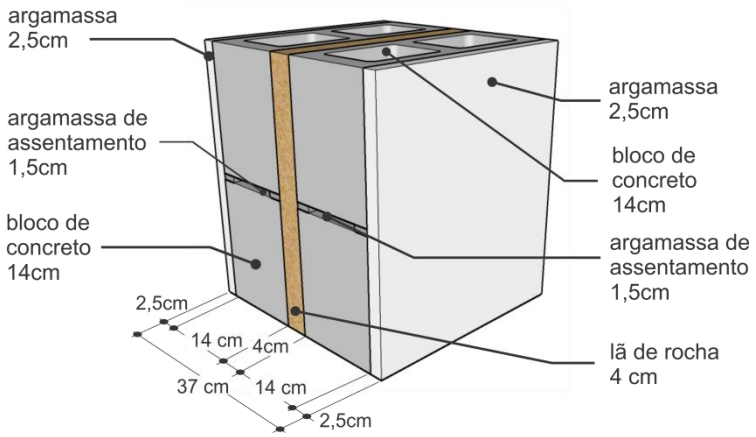

Descrição: **39**

Argamassa interna (2,5cm)
Bloco de concreto (14,0 x 19,0 x 39,0cm)
Lã de rocha (4cm)
Bloco de concreto (14,0 x 19,0 x 39,0cm)
Argamassa externa (2,5cm)

U [W/(m²K)]	CT [kJ/m²K]
0,90	441

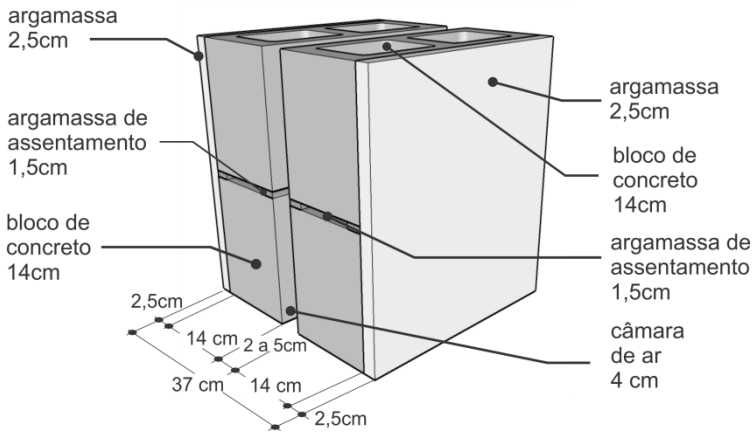

Descrição: **40**

Argamassa interna (2,5cm)
Bloco de concreto (14,0 x 19,0 x 39,0cm)
Câmara de ar (2 a 5cm)
Bloco de concreto (14,0 x 19,0 x 39,0cm)
Argamassa externa (2,5cm)

U [W/(m²K)]	CT [kJ/m²K]
1,43	439

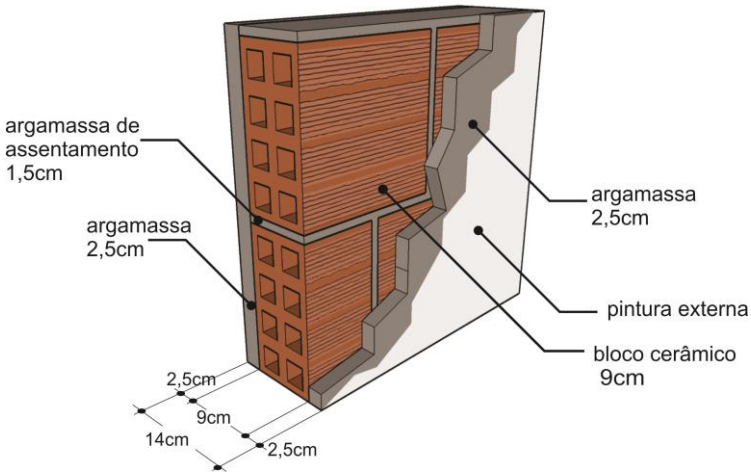

Descrição: **41**

Argamassa interna (2,5cm)
Bloco cerâmico (9,0 x 19,0 x 19,0cm)
Argamassa externa (2,5cm)
Pintura externa (α)

U [W/(m²K)]	C_T [kJ/m²K]
2,39	151

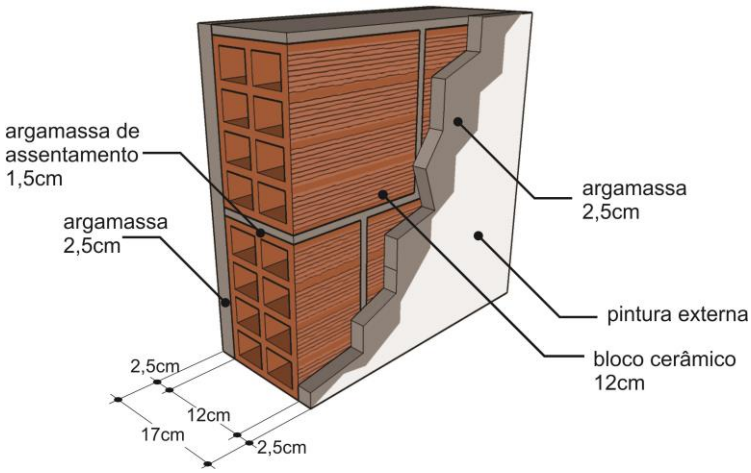

Descrição: **42**

Argamassa interna (2,5cm)
Bloco cerâmico (12,0 x 19,0 x 19,0cm)
Argamassa externa (2,5cm)
Pintura externa (α)

U [W/(m²K)]	C_T [kJ/m²K]
2,24	155

b) Coberturas:

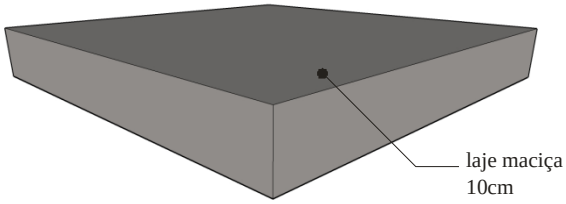

Descrição: **1**

Laje maciça (10,0cm)
Sem telhamento

U [W/(m²K)]	C_T [kJ/m²K]
3,73	220

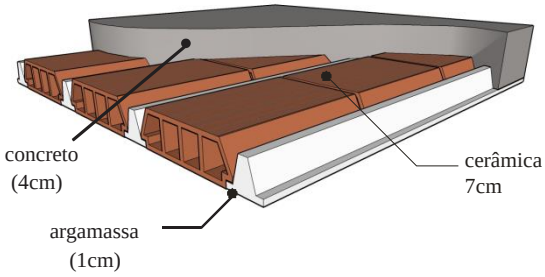

Descrição: **2**

Laje pré-moldada 12cm (concreto 4cm + lajota cerâmica 7cm + argamassa 1cm)
Sem telhamento

U [W/(m²K)]	C_T [kJ/m²K]
2,95	167

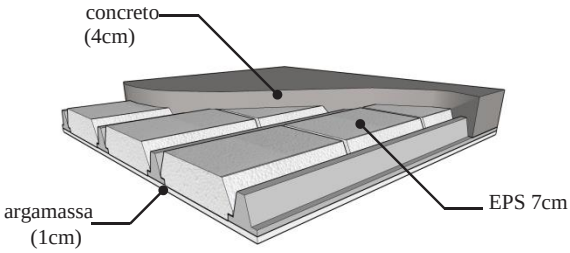

Descrição: **3**

Laje pré-moldada 12cm (concreto 4cm + EPS 7cm + argamassa 1cm)
Sem telhamento

U [W/(m²K)]	C_T [kJ/m²K]
2,29	132

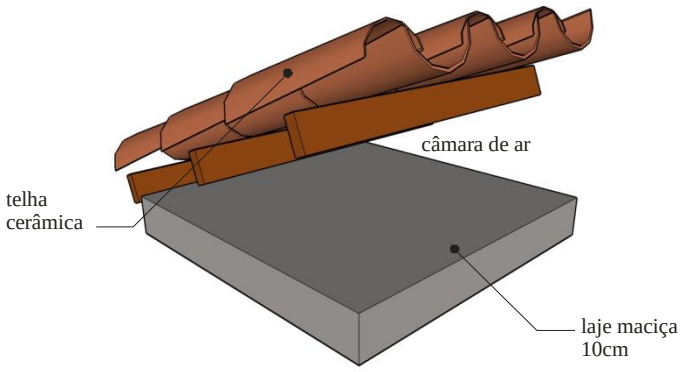

Descrição: **4**

Laje maciça (10,0cm)
Câmara de ar (> 5,0 cm)
Telha cerâmica

U	C_T
[W/(m²K)]	[kJ/m²K]
2,05	238

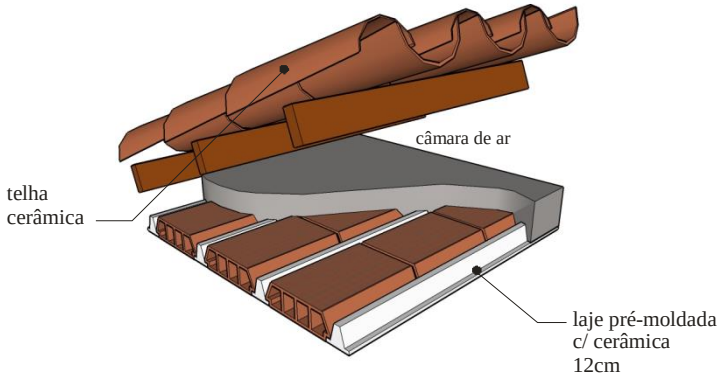

Descrição: **5**

Laje pré-moldada 12cm (concreto 4cm + lajota cerâmica 7cm + argamassa 1cm)
Câmara de ar (> 5,0 cm)
Telha cerâmica

U	C_T
[W/(m²K)]	[kJ/m²K]
1,79	185

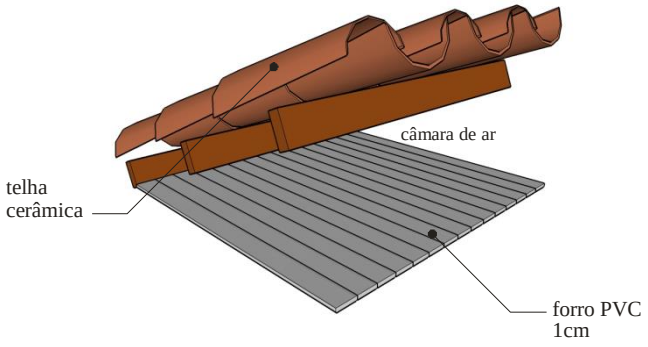

Descrição: **6**

Forro PVC (1,0cm)
Câmara de ar (> 5,0 cm)
Telha cerâmica

U	C_T
[W/(m²K)]	[kJ/m²K]
1,75	21

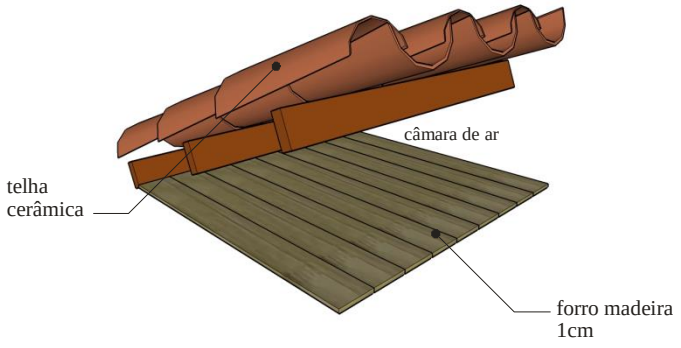

Descrição: **7**

Forro madeira (1,0cm)
Câmara de ar (> 5,0 cm)
Telha cerâmica

U	C_T
[W/(m²K)]	[kJ/m²K]
2,02	26

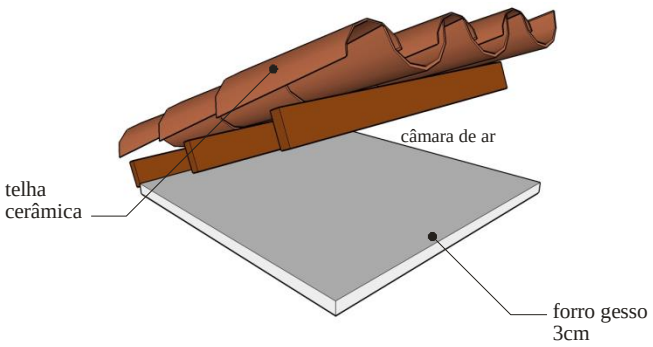

Descrição: **8**

Forro gesso (3,0cm)
Câmara de ar (> 5,0 cm)
Telha cerâmica (1cm)

U	C_T
[W/(m²K)]	[kJ/m²K]
1,94	37

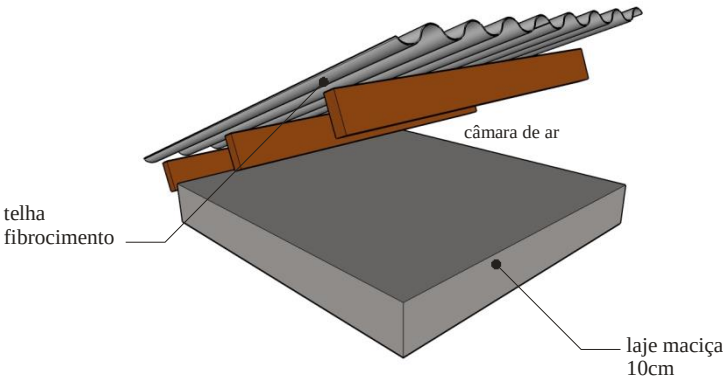

Descrição: **9**

Laje maciça (10,0cm)
Câmara de ar (> 5,0 cm)
Telha fibrocimento

U	C_T
[W/(m²K)]	[kJ/m²K]
2,06	233

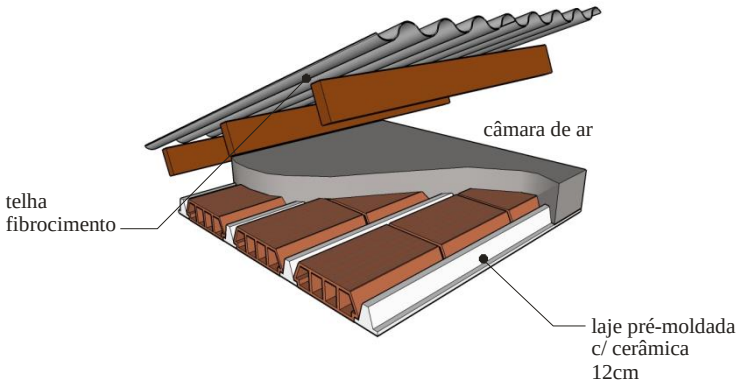

Descrição: **10**

Laje pré-moldada 12cm (concreto 4cm + lajota cerâmica 7cm + argamassa 1cm)
Câmara de ar (> 5,0 cm)
Telha fibrocimento 0,8cm

U	C_T
[W/(m²K)]	[kJ/m²K]
1,79	180

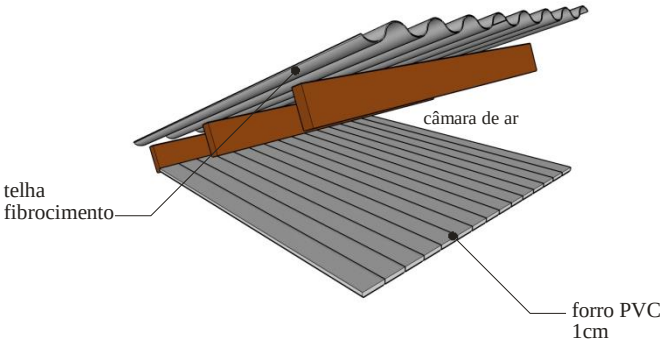

Descrição: **11**

Forro PVC (1,0cm)
Câmara de ar (> 5,0 cm)
Telha fibrocimento

U	C_T
[W/(m²K)]	[kJ/m²K]
1,76	16

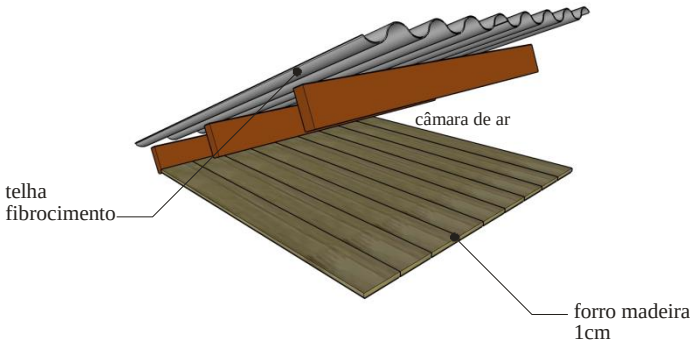

Descrição: 12

Forro madeira (1,0cm)
Câmara de ar (> 5,0 cm)
Telha fibrocimento

U	C_T
[W/(m²K)]	[kJ/m²K]
2,02	21

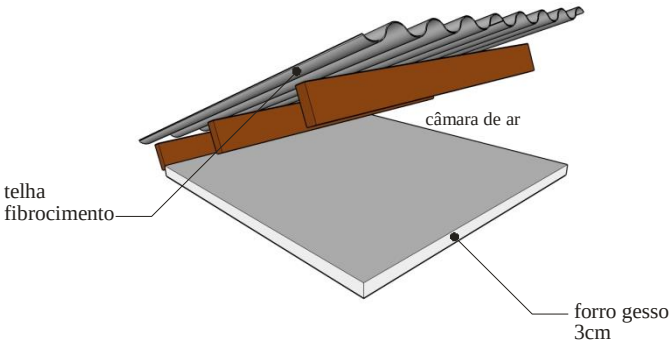

Descrição: 13

Forro gesso (3,0 cm)
Câmara de ar (> 5,0 cm)
Telha fibrocimento

U	C_T
[W/(m²K)]	[kJ/m²K]
1,95	32

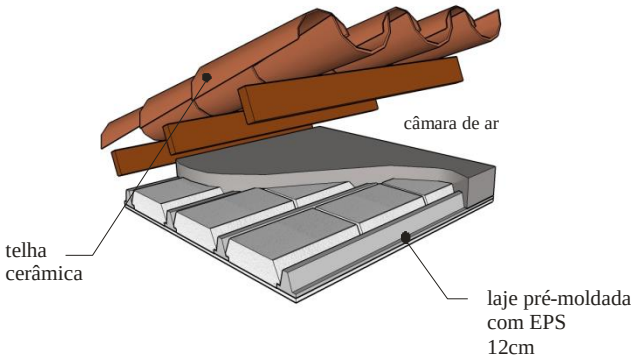

Descrição: 14

Laje pré-moldada 12cm (concreto 4cm + EPS 7cm + argamassa 1cm)
Câmara de ar (> 5,0 cm)
Telha cerâmica

U	C_T
[W/(m²K)]	[kJ/m²K]
1,52	150

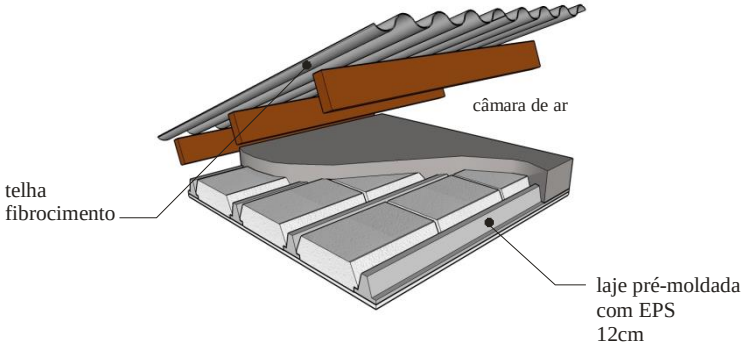

Descrição: 15

Laje pré-moldada 12cm (concreto 4cm + EPS 7cm + argamassa 1cm)
Câmara de ar (> 5,0 cm)
Telha fibrocimento

U	C_T
[W/(m²K)]	[kJ/m²K]
1,52	145

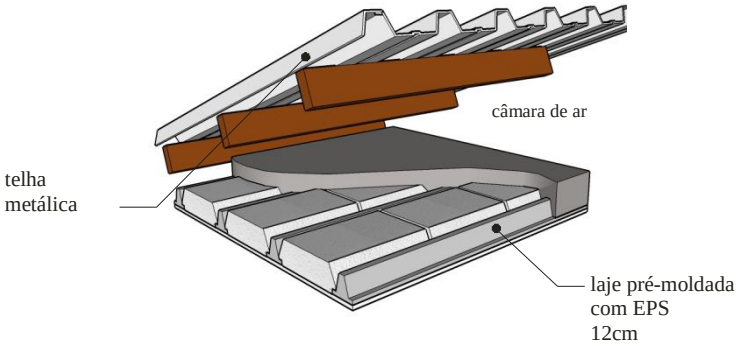

Descrição: **16**

Laje pré-moldada 12cm (concreto 4cm + EPS 7cm + argamassa 1cm)
Câmara de ar (> 5,0 cm)
Telha metálica 0,06cm

U [W/(m²K)]	C_T [kJ/m²K]
1,54	134

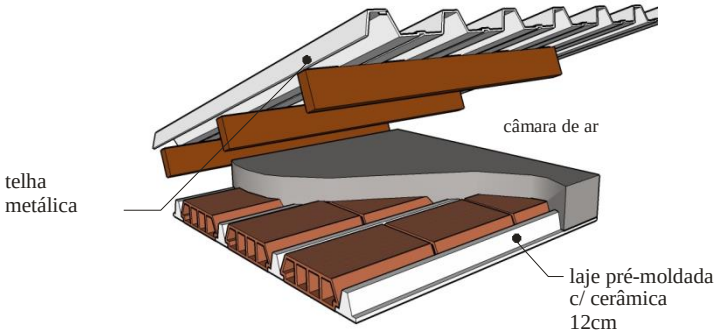

Descrição: **17**

Laje pré-moldada 12cm (concreto 4cm + lajota cerâmica 7cm + argamassa 1cm)
Câmara de ar (> 5,0 cm)
Telha metálica 0,6cm

U [W/(m²K)]	C_T [kJ/m²K]
1,82	169

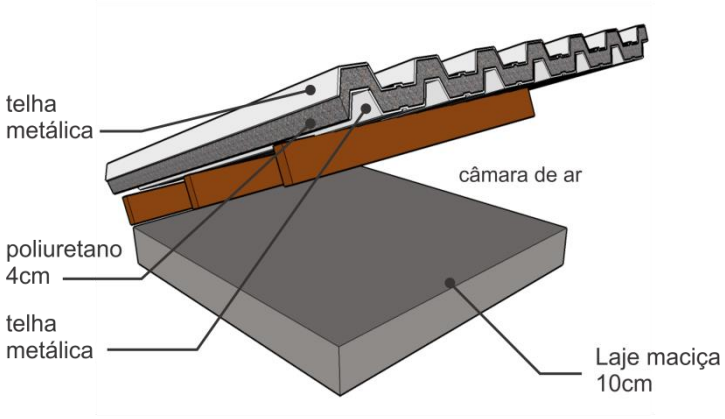

Descrição: **18**

Laje maciça 10,0cm
Câmara de ar (> 5,0 cm)
Telha metálica* 0,1cm
Poliuretano 4,0cm
Telha metálica* 0,1cm

* A transmitância térmica independe se a telha tem formato trapezoidal ou ondulada

U [W/(m²K)]	C_T [kJ/m²K]
0,55	230

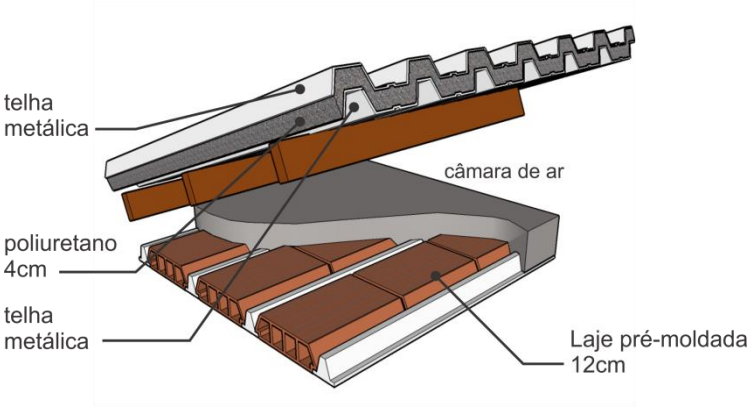

Descrição: **19**

Laje pré-moldada 12cm (concreto 4cm + EPS 7cm + argamassa 1cm)
Câmara de ar (> 5,0 cm)
Telha metálica* 0,1cm
Poliuretano 4,0cm
Telha metálica* 0,1cm

* A transmitância térmica independe se a telha tem formato trapezoidal ou ondulada

U [W/(m²K)]	C_T [kJ/m²K]
0,53	176

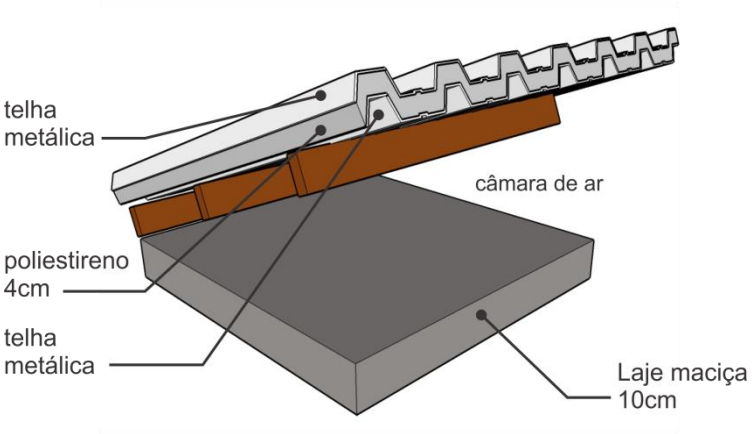

Descrição: **20**

Laje maciça 10,0cm
Câmara de ar (> 5,0 cm)
Telha metálica* 0,1cm
Poliestireno (isopor) 4,0cm
Telha metálica* 0,1cm

* A transmitância térmica independe se a telha tem formato trapezoidal ou ondulada

U [W/(m²K)]	C_T [kJ/m²K]
0,68	229

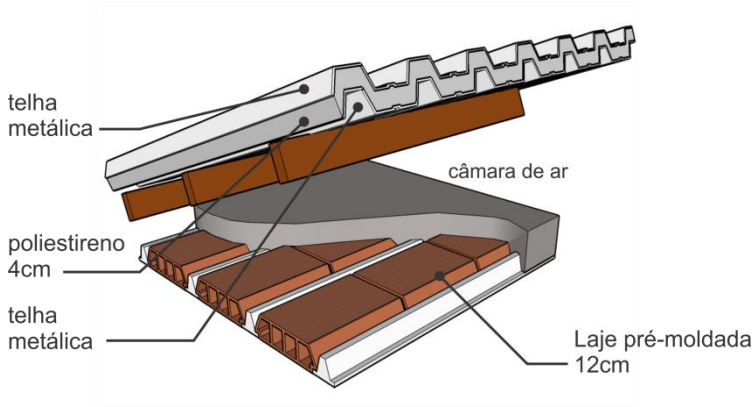

Descrição: **21**

Laje pré-moldada 12cm (concreto 4cm + EPS 7cm + argamassa 1cm)
Câmara de ar (> 5,0 cm)
Telha metálica* 0,1cm
Poliestireno 4,0cm
Telha metálica* 0,1cm

* A transmitância térmica independe se a telha tem formato trapezoidal ou ondulada

U [W/(m²K)]	C_T [kJ/m²K]
0,65	176

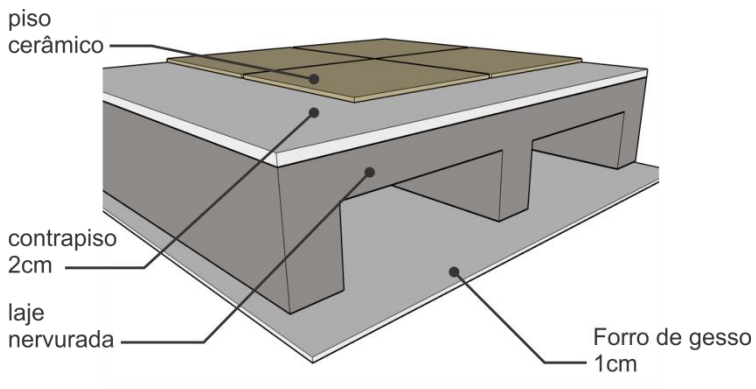

Descrição: 22

Forro de gesso (1cm)
Laje nervurada - Altura 22,5cm (altura da nervura 15cm, largura da nervura 10cm, espessura da lâmina 7,5cm, Distância entre vãos 50cm)
Vazios sem preenchimento (câmara de ar) 40 x 40cm
Contrapiso (2cm)
Piso cerâmico (0,75cm)
Sem telhamento

U	C_T
[W/(m²K)]	[kJ/m²K]
2,22	278

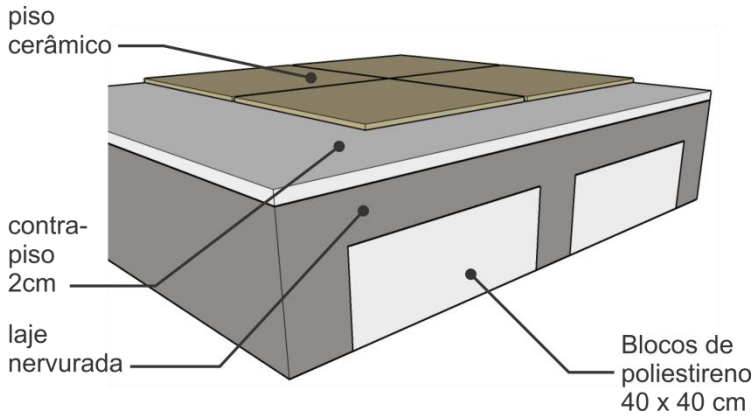

Descrição: 23

Sem forro de gesso
Laje nervurada - Altura 22,5cm (altura da nervura 15cm, largura da nervura 10cm, espessura da lâmina 7,5cm, Distância entre vãos 50cm)
Vazios com preenchimento de poliestireno 40 x 40cm
Contrapiso (2cm)
Piso cerâmico (0,75cm)
Sem telhamento

U	C_T
[W/(m²K)]	[kJ/m²K]
1,75	279

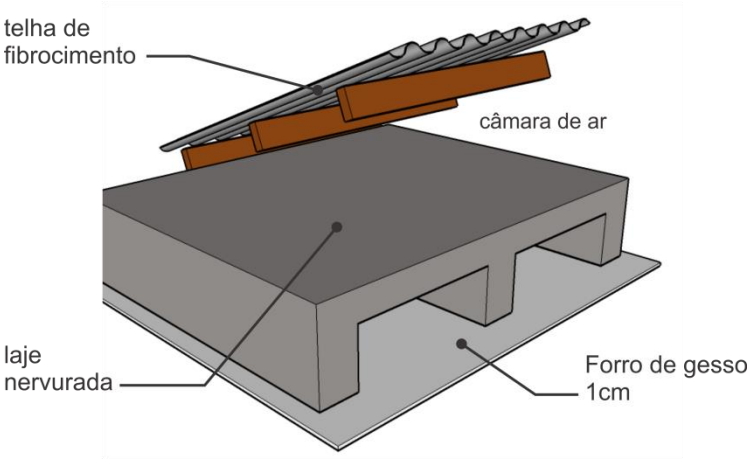

Descrição: 24

Forro de gesso (1cm)
Laje nervurada - Altura 22,5cm (altura da nervura 15cm, largura da nervura 10cm, espessura da lâmina 7,5cm, Distância entre vãos 50cm)
Vazios sem preenchimento (câmara de ar) 40 x 40cm
Câmara de ar (> 5,0 cm)
Telha de fibrocimento

U [W/(m²K)]	C_T [kJ/m²K]
1,55	237

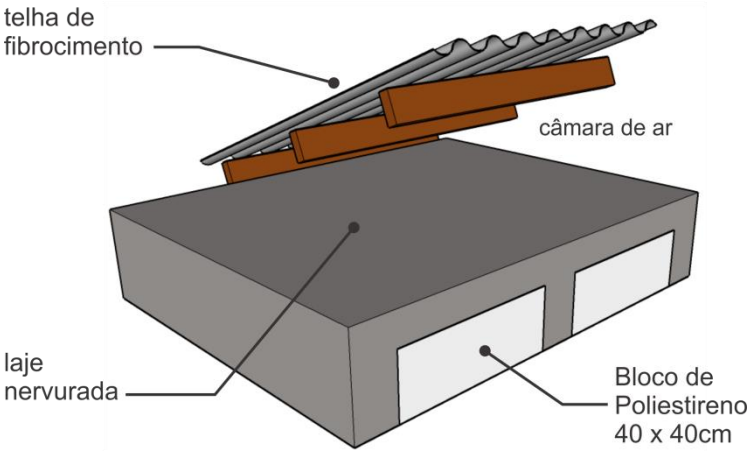

Descrição: 25

Laje nervurada - Altura 22,5cm (altura da nervura 15cm, largura da nervura 10cm, espessura da lâmina 7,5cm, Distância entre vãos 50cm)
Vazios com preenchimento de poliestireno 40 x 40cm
Câmara de ar (> 5,0 cm)
Telha de fibrocimento

U [W/(m²K)]	C_T [kJ/m²K]
1,31	238

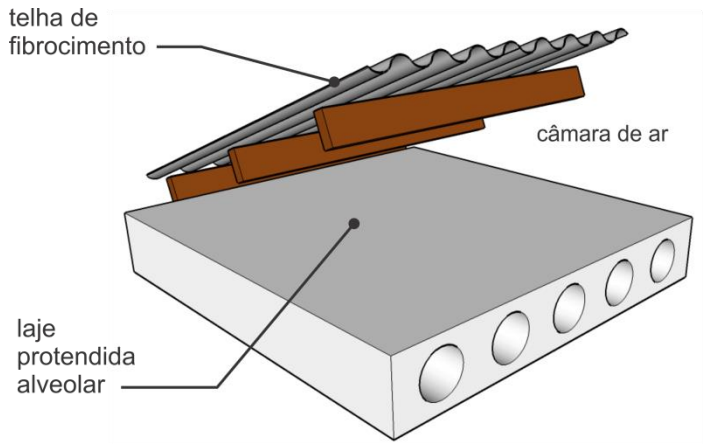

Descrição: 26

Laje protendida alveolar sem preenchimento e sem capa (15cm)
Câmara de ar (> 5,0 cm)
Telha de fibrocimento

U [W/(m²K)]	C_T [kJ/m²K]
1,75	268

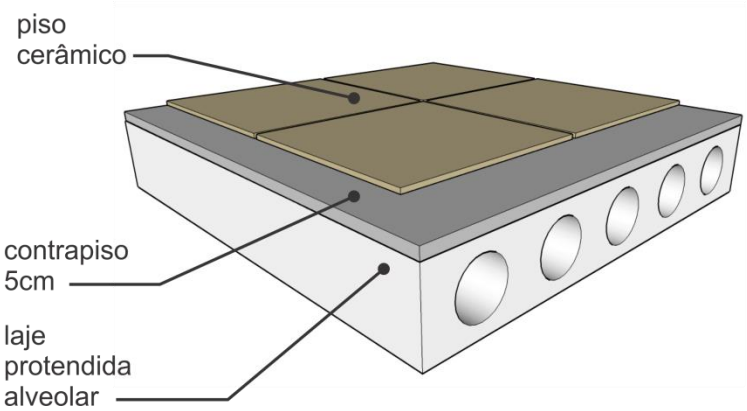

Descrição: **27**

Laje protendida alveolar sem preenchimento e sem capa (15cm)
Contrapiso (5cm)
Piso cerâmico (0,75cm)
Sem telhamento

U [W/(m²K)]	C_T [kJ/m²K]
2,48	369

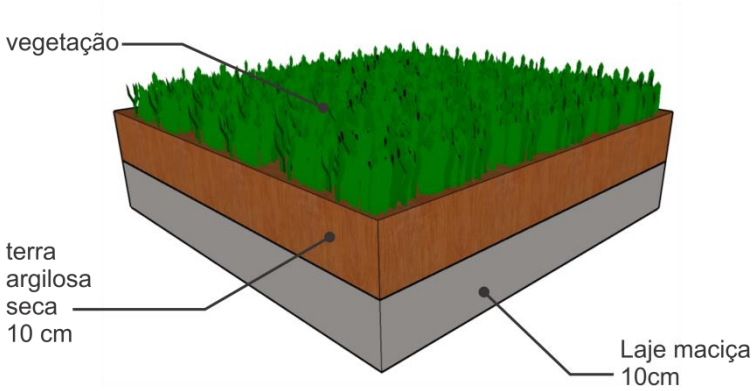

Descrição: **28**

Telhado vegetado extensivo:
Laje maciça 10,0cm
Terra argilosa seca (10cm)
Vegetação

U [W/(m²K)]	C_T [kJ/m²K]
2,18	363

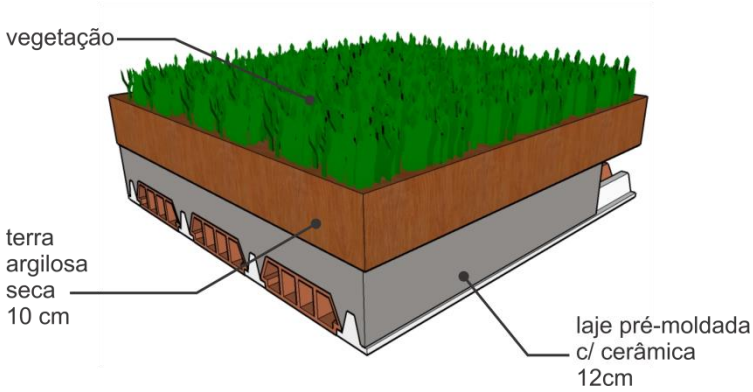

Descrição: **29**

Telhado vegetado extensivo:
Laje pré-moldada 12cm (concreto 4cm + lajota cerâmica 7cm + argamassa 1cm)
Terra argilosa seca (10cm)
Vegetação

U [W/(m²K)]	C_T [kJ/m²K]
1,88	310

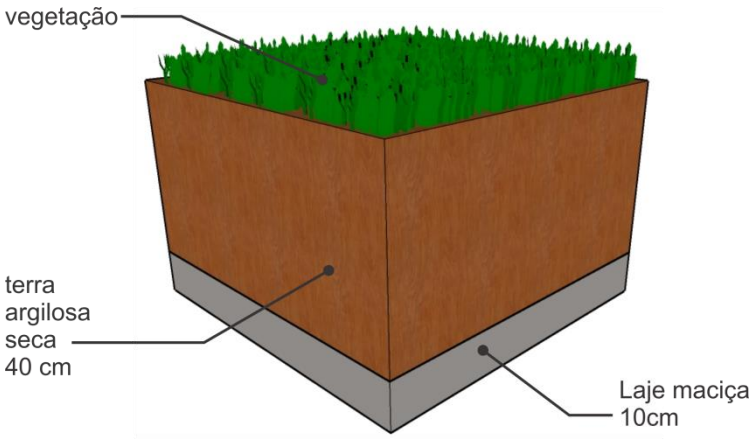

Descrição: 30

Telhado vegetado intensivo:
Laje maciça 10,0cm
Terra argilosa seca (40cm)
Vegetação

U	C_T
[W/(m²K)]	[kJ/m²K]
0,96	791

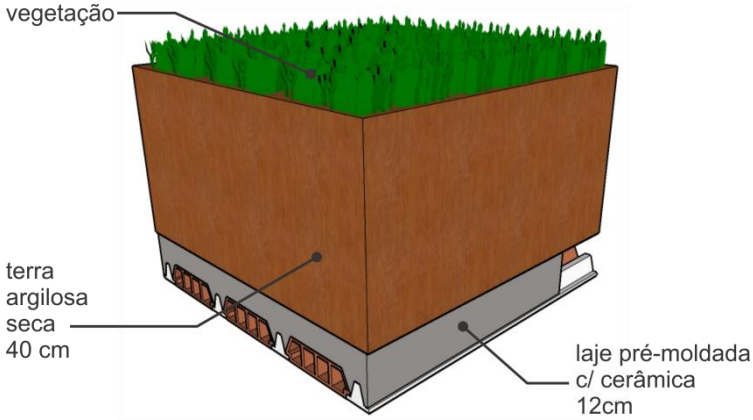

Descrição: 31

Telhado vegetado intensivo:
Laje pré-moldada 12cm (concreto 4cm + lajota cerâmica 7cm + argamassa 1cm)
Terra argilosa seca (40cm)
Vegetação

U	C_T
[W/(m²K)]	[kJ/m²K]
0,90	738

b) Revestimentos de paredes e coberturas (tintas):

Tipo	Número	Cor	Nome	α
Acrílica Fosca	01		Amarelo Antigo	51,4
	02		Amarelo Terra	64,3
	03		Areia	44,9
	04		Azul	73,3
	05		Azul Imperial	66,9
	06		Branco	15,8
	07		Branco Gelo	37,2
	08		Camurça	57,4
	09		Concreto	74,5
	10		Flamingo	49,5
	11		Jade	52,3
	12		Marfim	33,6
	13		Palha	36,7
	14		Pérola	33,0
	15		Pêssego	42,8
	16		Tabaco	78,1
	17		Terracota	64,6
Acrílica Semi-brilho	18		Amarelo Antigo	49,7
	19		Amarelo Terra	68,6
	20		Azul	79,9
	21		Branco Gelo	36,2
	22		Cinza	86,4
	23		Cinza BR	61,1
	24		Crepúsculo	66,0
	25		Flamingo	47,3
	26		Marfim	33,9
	27		Palha	39,6
	28		Pérola	33,9
	29		Preto	97,1
	30		Telha	69,6
	31		Terracota	68,4
	32		Verde Quadra	75,5
	33		Vermelho	64,2
Látex PVA Fosca	34		Amarelo Canário	29,3
	35		Amarelo Terra	61,4
	36		Areia	39,0
	37		Azul angra	32,3
	38		Bianco Sereno	26,6
	39		Branco	11,1

Tipo	Número	Cor	Nome	α
Látex PVA Fosca	40		Branco Gelo	34,0
	41		Erva doce	21,9
	42		Flamingo	46,8
	43		Laranja	39,9
	44		Marfim	29,7
	45		Palha	28,5
	46		Pérola	25,7
	47		Pêssego	39,5
Acrílica Fosca	48		Alecrim	64,0
	49		Azul bali	48,9
	50		Branco Neve	10,2
	51		Branco Gelo	29,7
	52		Camurça	55,8
	53		Concreto	71,5
	54		Marfim	26,7
	55		Marrocos	54,7
	56		Mel	41,8
	57		Palha	27,2
	58		Pérola	22,1
	59		Pêssego	35,0
	60		Telha	70,8
	61		Vanila	23,9
Látex PVA Fosca	62		Amarelo Canário	25,2
	63		Areia	35,7
	64		Azul Profundo	76,0
	65		Branco Neve	16,2
	66		Branco Gelo	28,1
	67		Camurça	53,2
	68		Cerâmica	65,3
	69		Concreto	71,6
	70		Flamingo	44,4
	71		Marfim	24,5
	72		Palha	26,4
	73		Pérola	22,9
	74		Pêssego	29,8
	75		Preto	97,4
	76		Vanila	27,7
	77		Verde Musgo	79,8
	78		Vermelho Cardinal	63,3

* As imagens das cores aqui apresentadas podem não representar com exatidão a cor da tinta quando aplicada sobre as superfícies construtivas.

* α: 300 a 2500 nm (Espectro solar total).

Fonte dos dados de revestimentos de paredes e coberturas (tintas):

DORNELLES, Kelen Almeida. **Absortância solar de superfícies opacas:** métodos de determinação e base de dados para tintas látex acrílica e PVA. 2008. 160p. Tese (Doutorado) - Faculdade de Engenharia Civil, Arquitetura e Urbanismo, Universidade Estadual de Campinas, Campinas, 2008.

c) Vidros:

Vidro (ID)	Fabricante	Produto	Esp. (mm)	Tsol	Rsol1	Rsol2	Tvis	Rvis1	Rvis2	Emis1	Emis2	Condutividade (W/mK)	Processo	U (W/m²)	FS
1	CEBRACE	Cool Lite 114 PN	8,000	0,110	0,240	0,310	0,130	0,280	0,380	0,840	0,840	1,000	laminado com incolor	5,700	0,270
2	CEBRACE	Cool Lite KNT Azul	8,000	0,220	0,120	0,180	0,360	0,120	0,100	0,840	0,840	1,000	laminado com incolor	5,700	0,290
3	CEBRACE	Cool Lite KNT Incolor	8,000	0,310	0,200	0,180	0,480	0,170	0,110	0,840	0,840	1,000	laminado com incolor	5,700	0,430
4	CEBRACE	Cool Lite KNT Verde	8,000	0,130	0,110	0,180	0,420	0,140	0,100	0,840	0,840	1,000	laminado com incolor	5,700	0,390
5	CEBRACE	Cool Lite SKN	8,000	0,240	0,370	0,360	0,510	0,170	0,180	0,840	0,840	1,000	laminado com incolor	5,700	0,340
6	CEBRACE	Cool Lite SKN Cinza	8,000	0,150	0,360	0,360	0,310	0,170	0,100	0,840	0,840	1,000	laminado com incolor	5,700	0,280
7	CEBRACE	Cool Lite SKN Verde	8,000	0,200	0,360	0,160	0,460	0,180	0,170	0,840	0,840	1,000	laminado com incolor	5,700	0,310
8	CEBRACE	COOL-LITE KBT 140 6mm	6,000	0,270	0,200	0,305	0,401	0,229	0,111	0,837	0,120	1,000	monolítico	3,516	0,359
9	CEBRACE	COOL-LITE KNT 140 6mm	6,000	0,257	0,241	0,287	0,411	0,212	0,051	0,837	0,111	1,000	monolítico	3,485	0,340
10	CEBRACE	COOL-LITE KNT 155 6mm	6,000	0,346	0,183	0,219	0,528	0,146	0,030	0,837	0,156	1,000	monolítico	3,639	0,428
11	CEBRACE	COOL-LITE KNT 164 6mm	6,000	0,447	0,151	0,184	0,647	0,103	0,026	0,837	0,153	1,000	monolítico	3,629	0,517
12	CEBRACE	COOL-LITE SKN 144 II 6mm	6,000	0,196	0,323	0,465	0,446	0,184	0,049	0,837	0,037	1,000	monolítico	3,225	0,267
13	CEBRACE	COOL-LITE SKN 154 6mm	6,000	0,233	0,360	0,526	0,552	0,155	0,185	0,837	0,013	1,000	monolítico	3,139	0,290
14	CEBRACE	COOL-LITE SKN 165 6mm	6,000	0,295	0,331	0,500	0,666	0,124	0,111	0,837	0,037	1,000	monolítico	3,225	0,349
15	CEBRACE	COOL-LITE SKN 174 6mm	6,000	0,384	0,296	0,431	0,759	0,063	0,049	0,837	0,037	1,000	monolítico	3,225	0,430
16	CEBRACE	COOL-LITE ST 108 6mm	6,000	0,064	0,381	0,485	0,078	0,444	0,377	0,837	0,147	1,000	monolítico	3,608	0,160
17	CEBRACE	COOL-LITE ST 120 6mm	6,000	0,164	0,257	0,343	0,200	0,316	0,269	0,837	0,647	1,000	monolítico	5,228	0,322
18	CEBRACE	COOL-LITE ST 136 6mm	6,000	0,310	0,164	0,225	0,370	0,220	0,184	0,837	0,760	1,000	monolítico	5,566	0,462
19	CEBRACE	COOL-LITE ST 150 6mm	6,000	0,454	0,132	0,174	0,508	0,182	0,168	0,837	0,811	1,000	monolítico	5,716	0,576
20	CEBRACE	COOL-LITE ST 167 6mm	6,000	0,621	0,132	0,154	0,661	0,185	0,187	0,837	0,821	1,000	monolítico	5,745	0,694
21	CEBRACE	COOL-LITE ST 420 6mm	6,000	0,089	0,119	0,342	0,165	0,229	0,268	0,837	0,647	1,000	monolítico	5,228	0,307
22	CEBRACE	COOL-LITE ST 450 6mm	6,000	0,234	0,081	0,167	0,417	0,138	0,164	0,837	0,811	1,000	monolítico	5,716	0,439
23	CEBRACE	COOL-LITE STB 120 6mm	6,000	0,179	0,180	0,386	0,217	0,214	0,286	0,837	0,672	1,000	monolítico	5,304	0,357
24	CEBRACE	COOL-LITE STB 136 6mm	6,000	0,298	0,135	0,286	0,364	0,165	0,168	0,837	0,732	1,000	monolítico	5,484	0,459
25	CEBRACE	COOL-LITE STB 420 8mm	8,000	0,079	0,085	0,385	0,165	0,146	0,285	0,837	0,672	1,000	monolítico	5,246	0,318

Vidro (ID)	Fabricante	Produto	Esp. (mm)	Tsol	Rsol1	Rsol2	Tvis	Rvis1	Rvis2	Emis1	Emis2	Condutividade (W/mK)	Processo	U (W/m²)	FS
26	CEBRACE	Eco Lite Incolor	8,000	0,450	0,090	0,160	0,540	0,110	0,190	0,840	0,840	1,000	laminado com incolor	5,700	0,570
27	CEBRACE	Eco Lite Verde	8,000	0,300	0,080	0,140	0,530	0,120	0,170	0,840	0,840	1,000	laminado com incolor	5,700	0,450
28	CEBRACE	PARSOL BRONZE 6mm	6,000	0,505	0,054	0,054	0,491	0,055	0,055	0,837	0,837	1,000	monolítico	5,792	0,635
29	CEBRACE	PARSOL GREEN 6mm	6,000	0,405	0,053	0,053	0,728	0,068	0,068	0,837	0,837	1,000	monolítico	5,792	0,567
30	CEBRACE	PARSOL GREY 6mm	6,000	0,466	0,053	0,053	0,432	0,052	0,052	0,837	0,837	1,000	monolítico	5,792	0,609
31	CEBRACE	Reflecta Cinza	8,000	0,240	0,170	0,170	0,200	0,210	0,510	0,840	0,840	1,000	laminado com incolor	5,700	0,390
32	CEBRACE	Reflecta Incolor	8,000	0,370	0,350	0,340	0,320	0,480	0,510	0,840	0,840	1,000	laminado com incolor	5,700	0,440
33	CEBRACE	Reflecta Verde	8,000	0,240	0,220	0,340	0,290	0,400	0,510	0,840	0,840	1,000	laminado com incolor	5,700	0,370
34	CEBRACE	REFLECTASOL 6mm	6,000	0,479	0,295	0,373	0,316	0,453	0,535	0,837	0,837	1,000	monolítico	5,792	0,545
35	CEBRACE	REFLECTASOL GREEN 6mm	6,000	0,202	0,148	0,363	0,256	0,322	0,534	0,837	0,837	1,000	monolítico	5,792	0,399
36	CEBRACE	REFLECTASOL GREY 6mm	6,000	0,300	0,124	0,366	0,152	0,140	0,532	0,837	0,837	1,000	monolítico	5,792	0,474
37	GUARDIAN	AG 43 clear	8,000	0,260	0,360	0,280	0,390	0,310	0,190	0,840	0,840	1,000	laminado com incolor	5,670	0,360
38	GUARDIAN	Light Blue 52 green	6,000	0,270	0,090	0,160	0,430	0,130	0,170	0,840	0,790	1,000	monolítico	5,600	0,430
39	GUARDIAN	Light Blue 52 clear	6,000	0,480	0,130	0,170	0,520	0,160	0,170	0,840	0,790	1,000	monolítico	5,600	0,580
40	GUARDIAN	Light Blue 52 clear	8,000	0,470	0,120	0,090	0,550	0,140	0,100	0,840	0,840	1,000	laminado com incolor	5,670	0,580
41	GUARDIAN	Neutral 14 clear	6,000	0,120	0,290	0,430	0,140	0,320	0,400	0,840	0,340	1,000	monolítico	4,250	0,230
42	GUARDIAN	Neutral 14 clear	8,000	0,130	0,320	0,280	0,160	0,340	0,310	0,840	0,840	1,000	laminado com incolor	5,670	0,270
43	GUARDIAN	Neutral 14 green	6,000	0,070	0,140	0,430	0,120	0,240	0,400	0,840	0,340	1,000	monolítico	4,250	0,220
44	GUARDIAN	Neutral 40 clear	8,000	0,270	0,260	0,210	0,380	0,210	0,150	0,840	0,840	1,000	laminado com incolor	5,670	0,390
45	GUARDIAN	Neutral 55 clear	8,000	0,360	0,310	0,250	0,540	0,220	0,170	0,840	0,840	1,000	laminado com incolor	5,670	0,440
46	GUARDIAN	Neutral 70 clear	8,000	0,520	0,170	0,150	0,720	0,090	0,080	0,840	0,840	1,000	laminado com incolor	5,670	0,600
47	GUARDIAN	NP 50 clear	8,000	0,310	0,340	0,280	0,470	0,250	0,190	0,840	0,840	1,000	laminado com incolor	5,670	0,400
48	GUARDIAN	Royal Blue 20 clear	6,000	0,180	0,210	0,360	0,210	0,220	0,320	0,840	0,530	1,000	monolítico	4,870	0,310
49	GUARDIAN	Royal Blue 20 clear	8,000	0,180	0,220	0,270	0,180	0,230	0,280	0,840	0,840	1,000	laminado com incolor	5,670	0,330
50	GUARDIAN	Royal Blue 40 clear	8,000	0,260	0,280	0,260	0,350	0,290	0,240	0,840	0,840	1,000	laminado com incolor	5,670	0,380
51	GUARDIAN	Silver 20 clear	6,000	0,160	0,290	0,320	0,190	0,330	0,260	0,840	0,390	1,000	monolítico	4,410	0,270
52	GUARDIAN	Silver 20 clear	8,000	0,150	0,300	0,240	0,190	0,320	0,250	0,840	0,840	1,000	laminado com incolor	5,670	0,290
53	GUARDIAN	Silver 20 green	6,000	0,090	0,140	0,320	0,160	0,250	0,260	0,840	0,390	1,000	monolítico	4,410	0,240
54	GUARDIAN	Silver 20 green	8,000	0,100	0,170	0,240	0,170	0,260	0,250	0,840	0,840	1,000	laminado com incolor	5,670	0,290

Vidro (ID)	Fabricante	Produto	Esp. (mm)	Tsol	Rsol1	Rsol2	Tvis	Rvis1	Rvis2	Emis1	Emis2	Condutividade (W/mK)	Processo	U (W/m²)	FS
55	GUARDIAN	Silver 32 clear	6,000	0,280	0,200	0,240	0,320	0,240	0,210	0,840	0,670	1,000	monolítico	5,270	0,410
56	GUARDIAN	Silver 32 clear	8,000	0,270	0,200	0,160	0,330	0,230	0,170	0,840	0,840	1,000	laminado com incolor	5,670	0,410
57	GUARDIAN	Silver 32 green	6,000	0,160	0,110	0,230	0,270	0,180	0,210	0,840	0,670	1,000	monolítico	5,270	0,330
58	GUARDIAN	Silver 32 green	8,000	0,190	0,120	0,150	0,290	0,190	0,160	0,840	0,840	1,000	laminado com incolor	5,670	0,360
59	GUARDIAN	SNL 37 Clear	8,000	0,150	0,400	0,140	0,330	0,260	0,190	0,840	0,840	1,000	laminado com verde	5,670	0,270
60	GUARDIAN	SNL 37 clear	8,000	0,190	0,400	0,280	0,370	0,260	0,220	0,840	0,840	1,000	laminado com incolor	5,670	0,290

Legenda:

Esp. = Espessura (mm)

Tsol = Transmitância à radiação solar (incidência normal)

Rsol1 = Refletância à radiação solar na face 1 (incidência normal)

Rsol2 = Refletância à radiação solar na face 2 (incidência normal)

Tvis = Transmitância à radiação solar no espectro visível (incidência normal)

Rvis1 = Refletância à radiação visível na face 1(incidência normal)

Rvis2 = Refletância à radiação visível na face 2(incidência normal)

Emis1 = Emissividade em ondas longas na face 1

Emis2 = Emissividade em ondas longas na face 2

U (W/m²) = Transmitância térmica

FS = Fator Solar (incidência normal)